CÔNG TY TNHH CÔNG NGHỆ
PHÒNG CHÁY CHỮA CHÁY PHƯƠNG NAM

PHUONG NAM PREVENT AND FIGHT FIRE TECH COMPANY LIMITED

Địa chỉ: Lô 26, Đường số 5, KCN Tân Đức, Đức Hòa, Long An
Tel: 0288 88 99 379 – Email: lienhe@kiemdinhphuongnam.com
Website: www.kiemdinhphuongnam.com

LAS – XD 1646

CÔNG TY TNHH CÔNG NGHỆ PHÒNG CHÁY CHỮA CHÁY PHƯƠNG NAM

Digitally signed by CÔNG TY TNHH CÔNG NGHỆ PHÒNG CHÁY CHỮA CHÁY PHƯƠNG NAM
DN: C=VN, L=TPHCM, CN=CÔNG TY TNHH CÔNG NGHỆ PHÒNG CHÁY CHỮA CHÁY PHƯƠNG NAM, OID.0.9.2342.19200300.100.1.1=MST:0317137620
Reason: I am the author of this document
Location:
Date: 2025.03.08 17:23:53+07'00'
Foxit PDF Reader Version: 2023.2.0

VLAT-1.0968
ISO/IEC 17025:2017

KẾT QUẢ THỬ NGHIỆM
KHẢ NĂNG CHỊU LỬA
CHO MẪU CỬA TẦNG THANG MÁY NGĂN CHÁY
(No. 0125010-VL-08)

Khách hàng: Công ty Cổ phần Công nghệ Thang máy Phương Đông

Địa chỉ: *483/18 Lê Văn Sỹ, phường 12, quận 03, thành phố Hồ Chí Minh.*

Loại mẫu: *Cửa tầng thang máy ngăn cháy loại 6 cánh, kích thước mở cửa 2400 x 2300 mm giới hạn chịu lửa E120 (120 phút).*

TP. Hồ Chí Minh, tháng 3 năm 2025

KẾT QUẢ THỬ NGHIỆM
KHẢ NĂNG CHỊU LỬA
CHO MẪU CỬA TẦNG THANG MÁY NGĂN CHÁY

Khách hàng: **Công ty Cổ phần Công nghệ Thang máy Phương Đông**

Địa chỉ : 483/18 Lê Văn Sỹ, phường 12, quận 03, thành phố Hồ Chí Minh.

Loại mẫu : Cửa tầng thang máy ngăn cháy loại 6 cánh, kích thước mở cửa 2400 x 2300 mm giới hạn chịu lửa E120 (120 phút).

TP. Hồ Chí Minh, tháng 3 năm 2025

KẾT QUẢ THỬ NGHIỆM
KHẢ NĂNG CHỊU LỬA
CHO MẪU CỬA TẦNG THANG MÁY NGĂN CHÁY

Khách hàng : ***Công ty Cổ phần Công nghệ Thang máy Phương Đông***

Địa chỉ : *483/18 Lê Văn Sỹ, phường 12, quận 03, thành phố Hồ Chí Minh.*

Loại mẫu : *Cửa tầng thang máy ngăn cháy loại 6 cánh, kích thước mở cửa 2400 x 2300 mm giới hạn chịu lửa E120 (120 phút).*

TP. Hồ Chí Minh, ngày 06 tháng 03 năm 2025

Phòng Kỹ thuật

XD
LAS 1646

ilac-MRA

AOSC
VLAT 1.0968
ISO/IEC 17025:2017

Đặng Kim Cúc

Công ty TNHH Công nghệ PCCC Phương Nam

M.S.D.N: 0317137620-C.T.T.N.H.H
CÔNG TY TNHH CÔNG NGHỆ PHÒNG CHÁY CHỮA CHÁY PHƯƠNG NAM
THÀNH PHỐ HỒ CHÍ MINH

GIÁM ĐỐC

PHẠM THỊ HƯƠNG

KẾT QUẢ THỬ NGHIỆM
khả năng chịu lửa cho mẫu cửa tầng thang máy ngăn cháy

Sản phẩm thử nghiệm	: **Cửa tầng thang máy ngăn cháy loại 6 cánh, kích thước mở cửa 2400 x 2300 mm giới hạn chịu lửa E120 (120 phút)**
Tiêu chuẩn/ Phương pháp thử nghiệm	: TCVN 6396-58:2010 (EN 81-58:2003)
Ngày lắp đặt mẫu	: 15/2/2025 – 19/2/2025
Ngày thử nghiệm	: 19/2/2025

Đơn vị thực hiện: **Công ty TNHH Công nghệ PCCC Phương Nam**

Khách hàng	: **Công ty Cổ phần Công nghệ Thang máy Phương Đông**
Địa chỉ	: 483/18 Lê Văn Sỹ, phường 12, quận 03, thành phố Hồ Chí Minh.
Điện thoại	: 0938174697

Kết quả thử nghiệm này chỉ cho biết ứng xử của các mẫu thử nghiệm trong những điều kiện tiêu chuẩn và chỉ có giá trị áp dụng tương ứng với mẫu thử nghiệm do **Công ty Cổ phần Công nghệ Thang máy Phương Đông** cung cấp và được thử nghiệm tại **Phòng Kỹ thuật – Công ty TNHH Công nghệ PCCC Phương Nam, địa chỉ: Lô 26, đường số 5, KCN Tân Đức, xã Đức Hòa Hạ, huyện Đức Hòa, tỉnh Long An.** Không được trích sao một phần kết quả này dưới bất kỳ hình thức nào khi chưa được sự đồng ý bằng văn bản của **Công ty TNHH Công nghệ PCCC Phương Nam**.

1. MỤC ĐÍCH VÀ PHẠM VI ÁP DỤNG CỦA KẾT QUẢ THỬ NGHIỆM.

1.1. Mục đích của thử nghiệm.

Xác định khả năng chịu lửa cho mẫu cửa tầng thang máy 06 cánh đóng mở trung tâm theo TCVN 6396-58:2010 (EN 81-58:2003). Khả năng chịu lửa của mẫu sản phẩm được đánh giá trên tiêu chí tính toàn vẹn (E) nêu trong TCVN 6396-58:2010 (EN 81-58:2003).

1.2.Phạm vi áp dụng trực tiếp của kết quả thử nghiệm.

Kết quả thử nghiệm chỉ áp dụng cho các mẫu do **Công ty Cổ phần Công nghệ Thang máy Phương Đông** cung cấp và lắp đặt có những đặc điểm sau:

- Cấu tạo, cách thức lắp đặt, kích thước khe hở giữa các bộ phận cố định của cửa và điều kiện vận hành giống như mẫu được thử nghiệm, không bao gồm các bộ phận đóng mở bằng điện – điện tử. (xem Phụ lục B).
- Thuộc phạm vi áp dụng trực tiếp được nêu trong Phụ lục C của kết quả này.

2. THIẾT BỊ VÀ DỤNG CỤ PHỤC VỤ THỬ NGHIỆM.

- Hệ thống lò đốt theo phương đứng có kích thước lòng lò: 3,0x3,0x4,5m, kích thước mở rộng lò thử nghiệm: 3,10x3,10x4,5m.
- Các đầu đo nhiệt.
- Các cữ đo khe hở loại 06 mm và 25 mm.
- Tấm đệm bông.
- Hệ thống đo mức độ rò rỉ khí qua cửa theo quy định của TCVN 6396-58:2010 (EN 81-58:2003) gồm:

+ Bộ phận chụp có rèm bằng vải sợi thủy tinh, kích thước: 3.000 x 1.000 x 750 (mm).

+ Hệ ống dẫn và quạt hút.

+ Hệ máy đo hàm lượng CO_2: IMR-2000 và Testo 350.

+ Thiết bị đo chênh lệch áp suất khí trong đường ống hút khí.

+ Đầu đốt chuẩn định hàm lượng CO_2 theo phụ lục C của tiêu chuẩn TCVN 6396-58:2010 (EN 81-58:2003).

3. MẪU THỬ NGHIỆM.

Mẫu thử nghiệm là một bộ sản phẩm hoàn chỉnh của một mẫu cửa tầng thang máy ngăn cháy bằng thép, loại 06 cánh đóng mở trung tâm. Mẫu sản phẩm do **Công ty Cổ phần Công nghệ Thang máy Phương Đông** cung cấp đến mặt bằng phòng thí nghiệm của Công ty TNHH Công nghệ PCCC Phương Nam.

Chi tiết cấu tạo về mẫu thử được mô tả và thể hiện trong phần mô tả và các hình vẽ ở Phụ lục B của kết quả này. Những chi tiết cấu tạo này (xem Phụ lục B) được lập trên cơ sở kiểm tra tại phòng thử nghiệm đối với các kích thước và hình thức bên ngoài của mẫu sản phẩm được lắp đặt. Những thông tin liên quan đến vật liệu và được cấu tạo bên trong của các bộ phận cửa được lắp theo tài liệu do khách hàng và Công ty TNHH Công Nghệ PCCC Phương Nam cung cấp.

Mẫu thử nghiệm được lắp đặt vào kết cấu gá đỡ tiêu chuẩn, đáp ứng các yêu cầu của TCVN 6396-58:2010 (EN 81-58:2003). Kết cấu gá đỡ tiêu chuẩn là tường gạch

đặc dày 200 mm, vữa xi măng – cát. Kết cấu gá đỡ tiêu chuẩn được xây dựng trước thời điểm thử nghiệm 28 ngày.

Việc lắp dựng mẫu vào khung gá đỡ tiêu chuẩn do cán bộ kỹ thuật và nhân viên của **Công ty Cổ phần Công nghệ Thang máy Phương Đông** thực hiện dưới sự kiểm tra của đại diện Công ty TNHH Công Nghệ PCCC Phương Nam.

Sau khi lắp đặt hoàn chỉnh, hệ thống mẫu thử nghiệm được các bên kiểm tra và lập biên bản xác nhận.

4. QUÁ TRÌNH THỬ NGHIỆM.

Chuẩn bị mẫu thử và tiến hành thử nghiệm được thực hiện theo quy trình nêu trong TCVN 6396-58:2010 (EN 81-58:2003). Quá trình thử nghiệm không theo dõi ghi nhận mức độ bức xạ nhiệt của hệ thống mẫu cửa.

4.1. Các bước chuẩn bị cho thử nghiệm.

- Hệ thống mẫu sau khi lắp đặt đã được kiểm tra nhằm đảm bảo tính phù hợp với thiết kế và vật liệu sử dụng.
- Trước khi tiến hành thử nghiệm, lò đốt được vệ sinh sạch sẽ.
- Mẫu cửa trước khi thử nghiệm được kiểm tra vận hành đóng mở theo quy định, kiểm tra chiều rộng và chiều cao mở cửa.
- Sau khi gá lắp tổ hợp kết cấu gá đỡ tiêu chuẩn cùng hệ thống mẫu thử vào lò, đã tiến hành kiểm tra tính kín khít theo yêu cầu của quy trình thử nghiệm.

4.2. Quan sát và ghi nhận trong quá trình thử nghiệm.

- Nhiệt độ môi trường: **34,3 ^{0}C.**
- Độ ẩm: **51,1%.**
- Quá trình thử nghiệm được thực hiện theo các bước quy định trong TCVN 6396-58:2010 (EN 81-58:2003) bắt đầu lúc 13 giờ 50 phút và kéo dài liên tục trong 122 phút.
- Thử nghiệm được kết thúc sau 122 phút theo yêu cầu của khách hàng.
- Kết quả theo dõi các biểu hiện làm việc của mẫu thử được tổng hợp lại như sau:

Thời gian từ khi bắt đầu TN (phút)	**Vị trí**	**Các biểu hiện làm việc của mẫu thử**
13h50 = 0		Bắt đầu tính thời gian thử nghiệm
5	Cánh cửa	Xuất hiện cong vênh
45		Tiếp tục thử nghiệm theo yêu cầu của khách hàng
15h52 = 122		Kết thúc thử nghiệm theo yêu cầu của khách hàng

5. KẾT QUẢ THỬ NGHIỆM.

Quá trình thử nghiệm được thực hiện liên tục trong 122 phút.

Điều kiện nhiệt độ môi trường và áp suất bên trong lò đốt đều nằm trong giới hạn quy định của tiêu chuẩn TCVN 9311-1: 2012.

Các số liệu vận hành của thiết bị thử nghiệm cũng như số liệu ghi nhận được về sự làm việc của mẫu thử được trình bày cụ thể như sau:

- Nhiệt độ và áp suất của lò đốt trong quá trình thử nghiệm phù hợp với TCVN 9311-1: 2012.
- Bảng A.1, Biểu đồ 1 trong Phụ lục A trình bày kết quả đo lưu lượng luồng khí rò rỉ.
- Phụ lục B mô tả cấu tạo và bản vẽ chi tiết mẫu cửa được thử nghiệm.
- Phụ lục C trình bày tóm tắt phạm vi áp dụng trực tiếp của kết quả thử nghiệm đối với mẫu thử.
- Phụ lục D trình bày một số hình ảnh ghi nhận quá trình thử nghiệm.

6. ĐÁNH GIÁ SỰ LÀM VIỆC CỦA HỆ THỐNG MẪU THỬ.

Tính toàn vẹn (E).

Tính toàn vẹn của mẫu sản phẩm được thử nghiệm được đánh giá dựa trên tiêu chí nêu trong TCVN 6396-58:2010 (EN 81-58:2003). Kết quả cho thấy trong suốt 122 phút của quá trình thử nghiệm:

- Hệ thống mẫu thử nghiệm không bị sập đổ.
- Các phụ kiện của mẫu cửa như yếm cửa, đầu cửa, giá đỡ… không bị tụt, rơi khỏi vị trí ban đầu.
- Không xuất hiện ngọn lửa ở bề mặt không tiếp xúc của mẫu thử với thời gian cháy ổn định lớn hơn 10 giây.
- Lưu lượng dòng khí rò rỉ qua các khe hở của bộ phận của mẫu cửa tầng thang máy không vượt quá 3m^3/(phút.m) trong suốt quá trình thử nghiệm (không kể đến 14 phút đầu tiên). Cụ thể, giá trị lưu lượng dòng khí rò rỉ lớn nhất đo được là 1,98 m^3/(phút.m) tại thời điểm phút thứ 90 của quá trình thử nghiệm.

Kết luận.

Căn cứ yêu cầu thử nghiệm của **Công ty Cổ phần Công nghệ Thang máy Phương Đông**.

Mẫu do **Công ty Cổ phần Công nghệ Thang máy Phương Đông** cung cấp 01 (một) bộ sản phẩm hoàn chỉnh cửa tầng thang máy ngăn cháy loại 06 cánh đóng mở trung tâm được lắp đặt trên khung gá đỡ tiêu chuẩn và được thử nghiệm về khả năng chịu lửa theo đúng các yêu cầu nêu trong TCVN 6396-58:2010 (EN 81-58:2003).

Hệ thống mẫu sản phẩm đã được thử nghiệm đảm bảo được khả năng chịu lửa theo TCVN 6396-58:2010 (EN 81-58:2003) như sau:

- Tính toàn vẹn (E): 122 phút.

Thử nghiệm kết thúc sau 122 phút theo yêu cầu của khách hàng.

Mẫu sản phẩm đã được thử nghiệm có thể được phân loại về giới hạn chịu lửa theo TCVN 6396-58:2010 (EN 81-58:2003) như sau: **E 120 / 90 / 60 / 45 / 30 / 15.**

PHỤ LỤC A
Các bảng kết quả thử nghiệm

BẢNG A.1 – SỐ LIỆU KẾT QUẢ ĐO LƯU LƯỢNG LUỒNG KHÍ RÒ RỈ

t	Lưu lượng khí CO_2 trong ống (m^3/h)	Lưu lượng khí CO_2 trong ống (m^3/phút)	Hàm lượng CO_2 (%)		Mức độ rò rỉ CO_2 (m^3/(phút.m)	Giới hạn rò rỉ CO_2
			Trong lò	Trong ống		
0	-	-	-	-	0.00	3
2	2359	39.3	10.64	0.42	1.55	3
4	2349	39.2	10.75	0.3	1.09	3
6	2315	38.6	10.39	0.21	0.78	3
8	2333	38.9	11.19	0.22	0.76	3
10	2317	38.6	11	0.22	0.77	3
12	2337	39.0	10.26	0.24	0.91	3
14	2382	39.7	10.16	0.26	1.02	3
16	2332	38.9	10.78	0.24	0.87	3
18	2337	39.0	10.65	0.27	0.99	3
20	2320	38.7	11.12	0.26	0.90	3
22	2336	38.9	11.28	0.28	0.97	3
24	2362	39.4	10.5	0.29	1.09	3
26	2313	38.6	10.8	0.32	1.14	3
28	2332	38.9	11.33	0.35	1.20	3
30	2333	38.9	10.78	0.36	1.30	3

32	2317	38.6	10.63	0.38	1.38	3
34	2325	38.8	10.14	0.40	1.53	3
36	2362	39.4	10.70	0.41	1.51	3
38	2321	38.7	10.98	0.43	1.51	3
40	2312	38.5	10.31	0.45	1.68	3
42	2336	38.9	10.91	0.45	1.61	3
44	2334	38.9	10.19	0.46	1.76	3
46	2330	38.8	10.37	0.45	1.69	3
48	2331	38.9	10.25	0.46	1.74	3
50	2362	39.4	10.69	0.48	1.77	3
52	2366	39.4	10.81	0.47	1.71	3
54	2350	39.2	10.41	0.47	1.77	3
56	2366	39.4	10.93	0.47	1.70	3
58	2326	38.8	10.61	0.48	1.75	3
60	2365	39.4	10.63	0.47	1.74	3
62	2355	39.3	10.15	0.48	1.86	3
64	2342	39.0	10.21	0.46	1.76	3
66	2382	39.7	10.80	0.45	1.65	3
68	2368	39.5	10.98	0.45	1.62	3
70	2357	39.3	10.07	0.42	1.64	3
72	2346	39.1	10.97	0.45	1.60	3
74	2355	39.3	10.68	0.44	1.62	3
76	2364	39.4	10.19	0.46	1.78	3
78	2372	39.5	11.06	0.47	1.68	3
80	2383	39.7	10.36	0.47	1.80	3
82	2332	38.9	10.42	0.48	1.79	3
84	2348	39.1	10.93	0.49	1.75	3

86	2331	38.9	10.31	0.49	1.85	3
88	2347	39.1	10.81	0.51	1.85	3
90	2365	39.4	10.36	0.52	1.98	3
92	2389	39.8	10.73	0.51	1.89	3
94	2334	38.9	10.57	0.52	1.91	3
96	2350	39.2	10.62	0.50	1.84	3
98	2343	39.1	11.10	0.51	1.79	3
100	2383	39.7	10.80	0.51	1.88	3
102	2376	39.6	10.63	0.48	1.79	3
104	2357	39.3	10.33	0.49	1.86	3
106	2354	39.2	10.36	0.50	1.89	3
108	2326	38.8	10.62	0.50	1.83	3
110	2353	39.2	10.95	0.49	1.75	3
112	2367	39.5	10.45	0.51	1.93	3
114	2371	39.5	10.80	0.51	1.87	3
116	2341	39.0	10.74	0.51	1.85	3
118	2360	39.3	10.69	0.50	1.84	3
120	2346	39.1	11.02	0.50	1.77	3
122	2374	39.6	10.37	0.51	1.95	3

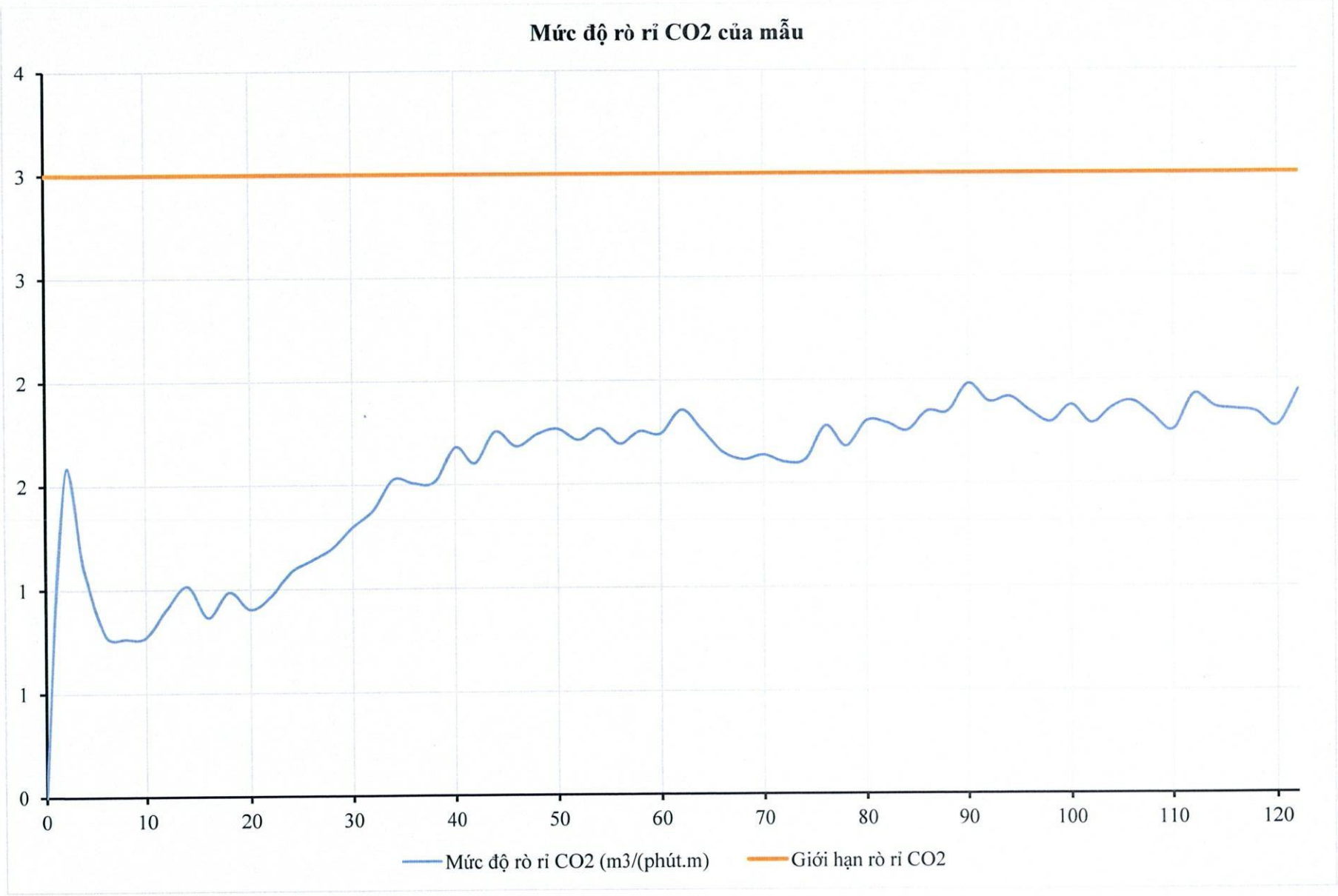
Mức độ rò rỉ CO2 của mẫu
4
3
3
2
2
1
1
0
0
10
20
30
40
50
60
70
80
90
100
110
120
Mức độ rò rỉ CO2 (m3/(phút.m)
Giới hạn rò rỉ CO2

PHỤ LỤC B

Cấu tạo thực tế của hệ mẫu đã được thử nghiệm

B.1. Mô tả cấu tạo mẫu được thử nghiệm

Mẫu cửa tầng thang máy ngăn cháy (mã hiệu E120-6PCO-2400x2300) bằng thép, loại 06 cánh đóng mở trung tâm, không bao gồm bộ phận điều khiển đóng mở bằng điện – điện tử. Kích thước mở cửa 2400 x 2300 (mm), giới hạn chịu lửa E120 (120 phút).

- Mẫu cửa thử nghiệm bao gồm 06 tấm cánh:

+ Tấm cánh cửa trong phía trái (mở nhanh) (khối lượng 19,37 kg/m^2) có kích thước mặt tiếp xúc với lửa (rộng x cao) 425 x 2320 (mm), mặt không tiếp xúc với lửa (rộng x cao) 405 x 2320 (mm). Tấm cánh cửa trong phía phải (mở nhanh) (khối lượng 17,14 kg/m^2) có kích thước với lửa (rộng x cao) 405 x 2320 (mm), mặt không tiếp xúc với lửa (rộng x cao) 425 x 2320 (mm). Mỗi tấm cánh cửa có cấu tạo như sau:

++ Phía mặt ngoài được làm từ inox dày 1,2 mm. Cạnh tiếp giáp giữa hai tấm cánh được dập hình chữ Z cao 42 mm, cạnh còn lại cao 35 mm bên ngoài được gia cường thanh thép mạ kẽm dày 1,5 mm kích thước 15 x 35 (mm), đối với tấm cánh phải bên trong được gia cường thanh thép mạ kẽm dày 1,5 mm kích thước 25 x 30 (mm). Mặt không tiếp xúc với lửa theo chiều dọc của tấm cánh cửa được gia cường 01 thanh thép mạ kẽm dày 1,5 mm chấn hình U có kích thước 61 x 27 (mm). Trên đầu tấm cánh cửa được gia cường thanh thép mạ kẽm dày 2 mm tiết diện chữ U có kích thước (rộng x cao) 86 x 32 (mm), phủ bên ngoài lớp thép mạ kẽm dày 1,5 mm chấn hình chữ L kích thước (rộng x cao) 42 x 22 (mm). Phía dưới của tấm cánh cửa được gia cường thanh thép mạ kẽm dày 2 mm kích thước tổng thể 30 x 90 (mm) (chi tiết bản vẽ đính kèm).

+ Hai tấm cánh cửa giữa (mở chậm 2/3) (khối lượng 17,99 kg/m^2) mỗi tấm có kích thước 425 x 2.340 (mm), cấu tạo như sau:

++ Phía mặt ngoài được làm từ inox dày 1,2mm, tiết diện chữ C có kích thước (cao x rộng x cao) 21,5 x 425 x 35 (mm). Cạnh phía ngoài của tấm cánh cửa được phủ bên ngoài 01 tấm che lửa làm bằng thép mạ kẽm dày 1,5 mm tiết diện chữ L có kích thước (rộng x cao) 35 x 15 (mm).

++ Mặt không tiếp xúc với lửa theo chiều dọc của tấm cánh cửa được gia cường 01 thanh thép mạ kẽm dày 1,5 mm chấn hình U có kích thước 60 x 17 (mm). Trên đầu tấm cánh cửa được gia cường thanh thép mạ kẽm dày 2 mm tiết diện chữ U có kích thước (rộng x cao) 90 x 31 (mm), phủ bên trên 01 thanh thép mạ kẽm dày 1,5 mm chấn hình chữ L kích thước (rộng x cao) 45 x 20 (mm). Phía dưới của tấm cánh cửa được gia cường thanh thép mạ kẽm dày 1,5mm có kích thước tổng thể 90 x 20 (mm) (chi tiết bản vẽ đính kèm).

+ Hai tấm cánh cửa ngoài (mở chậm 1/3) (khối lượng 18,09 kg/m^2) mỗi tấm có kích thước 425 x 2.360 (mm), cấu tạo như sau:

++ Phía mặt ngoài được làm từ inox dày 1,2mm, tiết diện chữ C kích thước (cao x rộng x cao) 23 x 425 x 36 (mm). Cạnh phía ngoài của tấm cánh cửa được phủ bên ngoài 01 thanh thép mạ kẽm dày 1,5 mm tiết diện chữ L có kích thước 35 x 33 (mm).

++ Mặt không tiếp xúc với lửa theo chiều dọc của tấm cánh cửa được gia cường 01 thanh thép mạ kẽm dày 1,5 mm chấn hình U có kích thước 60 x 17 (mm). Trên đầu tấm cánh cửa được gia cường thanh thép mạ kẽm dày 2 mm tiết diện chữ U có kích thước (rộng x cao) 86 x 31 (mm), phủ bên trên 01 thanh thép mạ kẽm dày 1,5 mm chấn hình chữ L kích thước (rộng x cao) 45 x 20 (mm). Phía dưới của tấm cánh cửa được gia cường thanh thép mạ kẽm dày 1,5mm có kích thước tổng thể 90 x 20 (mm) (chi tiết bản vẽ đính kèm).

- Khung bao đứng của cửa được làm từ inox dày 1.2mm được chấn hình chữ C có kích thước 35 x 50 (mm). Khung bao ngang (mở nhanh) được làm từ inox dày 1.2mm được chấn hình chữ C có kích thước 40 x 40 (mm) Khung bao ngang (mở chậm 2/3) được làm từ inox dày 1.2mm được chấn hình chữ C có kích thước 50 x 50 (mm).. Khung bao ngang (mở chậm 1/3) được làm từ inox dày 1.2mm được chấn hình chữ C có kích thước 50 x 50 (mm). Bộ đầu cửa được cố định vào khung gá lắp thông qua 07 giá treo bằng thép và các bu lông nở thép. Chân tấm cửa được cố định vào khung gá lắp thông qua 09 bát đỡ bằng thép và các bu lông nở thép. Phần khe hở giữa khung bao, đầu cửa của mẫu cửa và bề mặt kết cấu gá đỡ sau khi lắp đặt được chèn bịt kín bằng vữa xi măng – cát (chi tiết theo bản vẽ đính kèm).

- Cấu tạo, kích thước hình học chi tiết của mẫu thử nghiệm được thể hiện trên bản vẽ đính kèm.

- Các thông tin chi tiết về phụ kiện, vật liệu và cấu tạo bên trong của các bộ phận cửa được lấy theo tài liệu do khách hàng cung cấp, được tóm tắt trong Bảng dưới đây.

Địa chỉ các đơn vị cung cấp vật tư chính:

1. Nhà cung cấp bộ truyền động cửa tầng:

+ Nhà sản xuất: Công ty Ningbo Ouling Elavator Marketing Co., Ltd sản xuất tại Trung Quốc.

+ Nhà cung cấp: Công ty Cổ phần Công nghệ Thang máy Phương Đông.

Địa chỉ: 483/18 Lê Văn Sỹ, phường 12, quận 03, thành phố Hồ Chí Minh.

2. Nhà cung cấp Sill dẫn hướng của tầng:

+ Nhà sản xuất: Công ty Ningbo Ouling Elavator Marketing Co., Ltd sản xuất tại Trung Quốc.

+ Nhà cung cấp: Công ty Cổ phần Công nghệ Thang máy Phương Đông.

Địa chỉ: 483/18 Lê Văn Sỹ, phường 12, quận 03, thành phố Hồ Chí Minh.

3. Nhà cung cấp tấm inox:

+ Nhà sản xuất: Tomorrow Network Co., Ltd sản xuất tại Hàn Quốc.

+ Nhà cung cấp: Công ty Cổ phần Công nghệ Thang máy Phương Đông.

Địa chỉ: 483/18 Lê Văn Sỹ, phường 12, quận 03, thành phố Hồ Chí Minh.

4. Nhà cung cấp thép mạ kẽm:

+ Nhà sản xuất: Công ty Cổ phần tập đoàn Hoa Sen – Nhà máy tôn Hoa Sen Phú Mỹ, thành phố Hồ Chí Minh.
+ Nhà cung cấp: Công ty Cổ phần Công nghệ Thang máy Phương Đông.
Địa chỉ: 483/18 Lê Văn Sỹ, phường 12, quận 03, thành phố Hồ Chí Minh.

5. Nhà cung cấp giá treo và bát đỡ:

+ Nhà sản xuất: Công ty Ningbo Ouling Elavator Marketing Co., Ltd sản xuất tại Trung Quốc.
+ Nhà cung cấp: Công ty Cổ phần Công nghệ Thang máy Phương Đông.
Địa chỉ: 483/18 Lê Văn Sỹ, phường 12, quận 03, thành phố Hồ Chí Minh.

B.2 Bản vẽ thể hiện cấu tạo chi tiết của hệ mẫu

FUJI
Oriental Elevator Technology J.S.C
Since 2006

CTY CỔ PHẦN CÔNG NGHỆ THANG MÁY PHƯƠNG ĐÔNG
ORIENTAL ELEVATOR TECHNOLOGY JOINT STOCK COMPANY
Trụ Sở : 483/18 Lê Văn Sỹ, Phường 12, Quận 3, TP HCM
VPGD : 40 Đường số 05, KĐT Vạn Phúc QL 13, P Hiệp Bình Phước, Q. Thủ Đức, TP HCM
Tel : 028 - 3620 0715 Fax : 028 - 3620 0716
Website : www.thangmayphuongdong.com.vn

BẢN VẼ THIẾT KẾ CHI TIẾT MẪU ĐỐT

HẠNG MỤC

CỬA TẦNG CỬA MỞ TIM 6 CÁNH CHỐNG CHÁY E120 W2400xH2300

Tháng 02/2025 - TP HỒ CHÍ MINH

CÔNG TRÌNH: THỬ NGHIỆM CỬA TIM 6 CÁNH CHỐNG CHÁY E120 W2400x2300								
			Cụm chi tiết:			FUJI CTY CỔ PHẦN CÔNG NGHỆ THANG MÁY PHƯƠNG ĐÔNG		
Người vẽ kỹ sư	NGUYỄN NGỌC HUNG		CỬA TẦNG			Trụ sở : 483/18 Lê Văn Sỹ, Phường 12, Quận 3, TP HCM VPGD : 40 Đường số 5, KĐT Vạn Phúc, P.Hiệp Bình Phước, Q.Thủ Đức. TP HCM Tel : 028 - 3620 0715 Fax : 028 - 3620 0716 Web : www.thangmayphuongdong.com.vn		
Kiểm tra Kỹ sư	NGUYỄN VĂN THÔN		Tỉ lệ Scale	V.liệu Material	S.Lượng Quantity	BV: TỔNG THỂ BỘ CỬA TẦNG		
Duyệt Giám đốc	QUAN VIẾT TUẤN		1/20			MSBV: 6PCO.E120.00	0	1/1

DANH MỤC BẢN VẼ

STT	Tên bản vẽ	MSBV	Số tờ
1	DANH MỤC BẢN VẼ	6PCO.E120.01	1
2	TỔNG THỂ BỘ CỬA TẦNG	6PCO.E120.02	2
3	CÁNH CỬA TẦNG NHANH 1 PHẢI	6PCO.E120.04	1
4	CÁNH CỬA TẦNG NHANH 1 TRÁI	6PCO.E120.13	1
4	CÁNH CỬA TẦNG NHANH 2	6PCO.E120.20	1
5	CÁNH CỬA TẦNG CHẬM	6PCO.E120.29	1
6	BAO CHE ĐỨNG	6PCO.E120.38	1
7	BAO CHE NGANG	6PCO.E120.41	1

CÔNG TRÌNH: THỬ NGHIỆM CỬA TIM 6 CÁNH CHỐNG CHÁY E120 W2400x2300

		Cụm chi tiết: CỬA TẦNG			FUJI Oriental Elevator Technology J.S.C Since 2006	CTY CỔ PHẦN CÔNG NGHỆ THANG MÁY PHƯƠNG ĐÔNG
Người vẽ kỹ sư	NGUYỄN NGỌC HƯNG				Trụ sở : 483/18 Lê Văn Sỹ, Phường 12, Quận 3, TP HCM VPGD : 40 Đường số 5, KĐT Vạn Phúc, P.Hiệp Bình Phước, Q.Thủ Đức. TP HCM Tel : 028 - 3620 0715 Fax : 028 - 3620 0716 Web : www.thangmayphuongdong.com.vn	
Kiểm tra Kỹ sư	NGUYỄN VĂN THƠN	Tỉ lệ Scale	V.liệu Material	S.Lượng Quantity	BV: TỔNG THỂ BỘ CỬA TẦNG	
Duyệt Giám đốc	QUAN VIỆT TUẤN	1/20			MSBV: 6PCO.E120.01	0	1/1

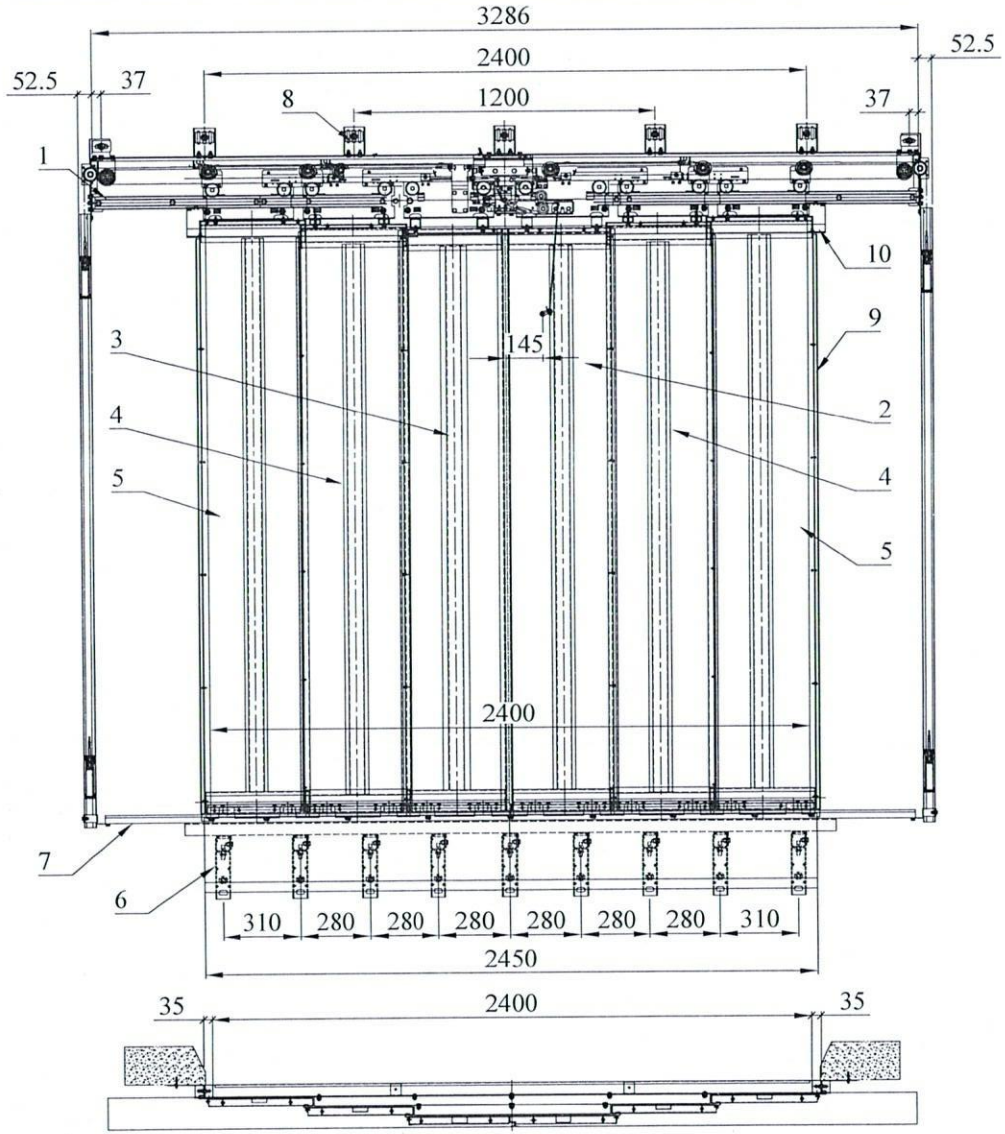

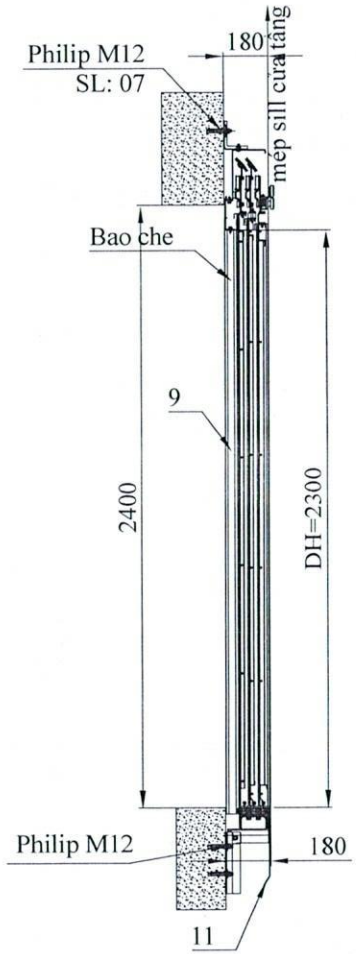

CÔNG TRÌNH: THỬ NGHIỆM CỬA TIM 6 CÁNH CHỐNG CHÁY E120 W2400x2300					
		Cụm chi tiết: CỬA TẦNG			FUJI CTY CỔ PHẦN CÔNG NGHỆ THANG MÁY PHƯƠNG ĐÔNG Trụ sở : 483/18 Lê Văn Sỹ, Phường 12, Quận 3, TP HCM VPGD : 40 Đường số 5, KĐT Vạn Phúc, P.Hiệp Bình Phước, Q.Thủ Đức. TP HCM Tel : 028 - 3620 0715 Fax : 028 - 3620 0716 Web : www.thangmayphuongdong.com.vn
Người vẽ kỹ sư	NGUYỄN NGỌC HƯNG				
Kiểm tra Kỹ sư	NGUYỄN VĂN THƠN	Tỉ lệ Scale	V.liệu Material	S.Lượng Quantity	BV: TỔNG THỂ BỘ CỬA TẦNG
Duyệt Giám đốc	QUAN VIỆT TUẤN	1/20			MSBV: 6PCO.E120.02 | 0 | 1/1

STT/No.	NỘI DUNG HIỆU CHỈNH/ REVISIONS	Ngày/Date	Hiệu chỉnh Editted	Kiểm tra Checked
1				
2				

STT	Tên gọi	Vật liệu	Số lượng	Ghi chú
11	Bửng an toàn cửa tầng	Tole kẽm 1.2mm	01	OCM-302 - JJ2400 Nhập Ouling
10	Bao che ngang cửa tầng KT: 50x70x90xL1880	Inox 1,2 mm	01tr+01ph	
9	Bao che đứng cửa tầng KT: 35x50x35xL2325	Inox 1,2 mm	01tr+01ph	
8	Bát treo đầu cửa tầng	Tole 5 mm	07	
7	Sill cửa tầng KT 25x96x2750	Thép đúc	01	OCM-302 - JJ2400 Nhập Ouling
6	Bát đỡ sill	Tole 5 mm	07	
5	Cánh cửa tầng chậm	Xương lót : Tole kẽm 1.5 mm Tấm tiếp xúc với lửa: Inox 1,2 mm	01tr+01ph	JJ2400
4	Cánh cửa nhanh 2	Xương lót : Tole kẽm 1.5 mm Tấm tiếp xúc với lửa: Inox 1,2 mm	01tr+01ph	JJ2400
3	Cánh cửa nhanh 1 phải	Xương lót : Tole kẽm 1.5 mm Tấm tiếp xúc với lửa: Inox 1,2 mm	01	JJ2400
2	Cánh cửa nhanh 1 trái	Xương lót : Tole kẽm 1.5 mm Tấm tiếp xúc với lửa: Inox 1,2 mm	01	JJ2400
1	Đầu cửa tầng KT: 135x200x3286		01	OCM-302 - JJ2400 Nhập Ouling

CÔNG TRÌNH: THỬ NGHIỆM CỬA TIM 6 CÁNH CHỐNG CHÁY E120 W2400x2300

Người vẽ kỹ sư	NGUYỄN NGỌC HƯNG	Cụm chi tiết: CỬA TẦNG			FUJI CTY CỔ PHẦN CÔNG NGHỆ THANG MÁY PHƯƠNG ĐÔNG Trụ sở : 483/18 Lê Văn Sỹ, Phường 12, Quận 3, TP HCM VPGD : 40 Đường số 5, KĐT Vạn Phúc, P.Hiệp Bình Phước, Q.Thủ Đức, TP HCM Tel : 028 - 3620 0715 Fax : 028 - 3620 0716 Web : www.thangmayphuongdong.com.vn
Kiểm tra Kỹ sư	NGUYỄN VĂN THƠN	Tỉ lệ Scale	V.liệu Material	S.Lượng Quantity	BV: TỔNG THỂ BỘ CỬA TẦNG
Duyệt Giám đốc	QUAN VIỆT TUẤN	1/20			MSBV: 6PCO.E120.03 ⓪ 1/1

CÔNG TY CỔ PHẦN CÔNG NGHỆ THANG MÁY PHƯƠNG ĐÔNG M.S.D.N: 0304590953 - C.T.C.P - T.P HỒ CHÍ MINH

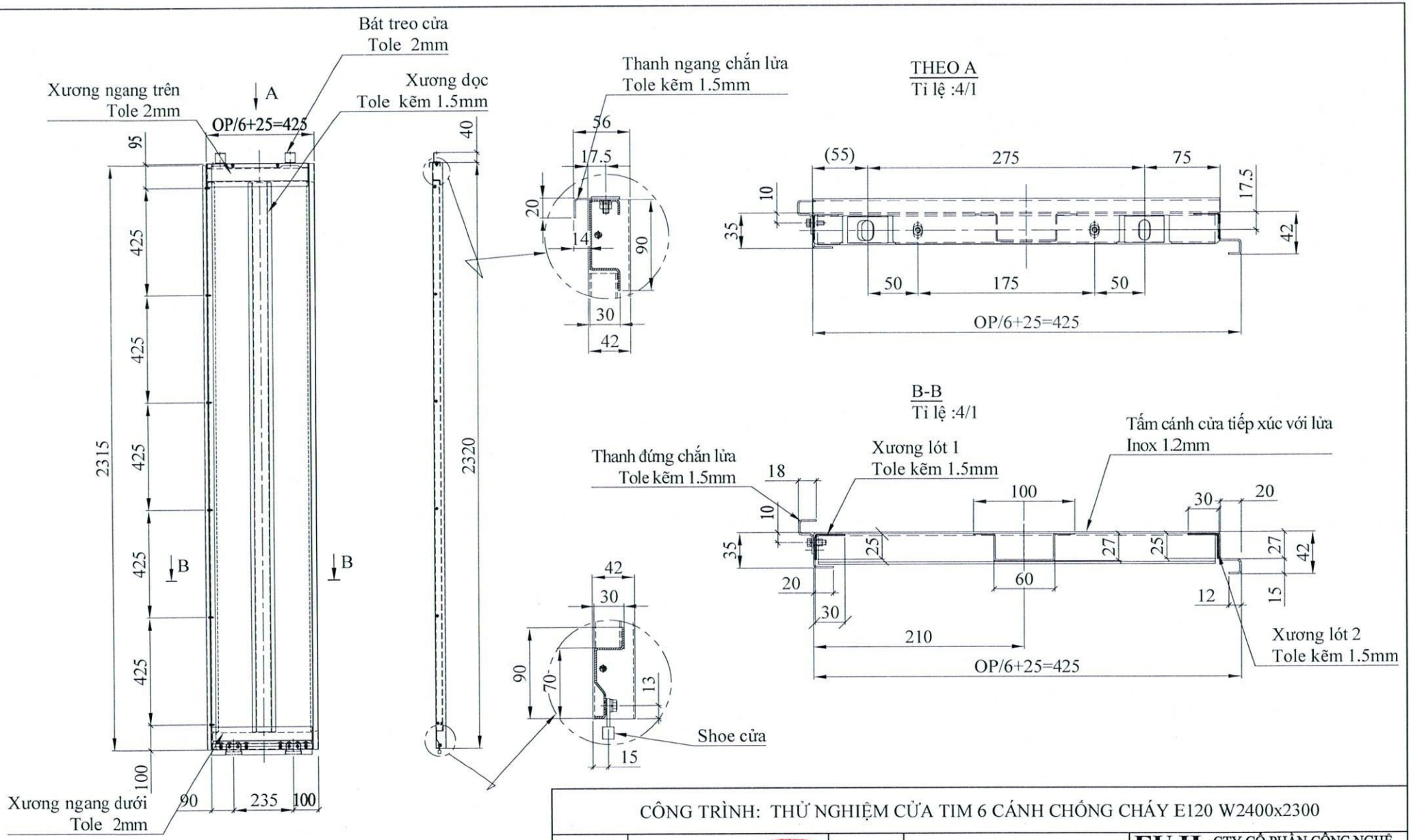

CÁNH CỬA TẦNG NHANH 1 PHẢI

SL: 01/ cửa

GHI CHÚ:

- Xương dọc, xương ngang hàn tig liên kết với tấm cánh cửa

CÔNG TRÌNH: THỬ NGHIỆM CỬA TIM 6 CÁNH CHỐNG CHÁY E120 W2400x2300					
		Cụm chi tiết/Group details: CỬA TẦNG			FUJI CTY CỔ PHẦN CÔNG NGHỆ THANG MÁY PHƯƠNG ĐÔNG Trụ sở : 483/18 Lê Văn Sỹ, Phường 12, Quận 3, TP HCM VPGD : 40 Đường số 5, KĐT Van Phúc, P.Hiệp Bình Phước, Q.Thủ Đức. TP HCM Tel : 028 - 3620 0715 Fax : 028 - 3620 0716 Web : www.thangmayphuongdong.com.vn
Người vẽ kỹ sư	NGUYỄN NGỌC HÙNG				
Kiểm tra Kỹ sư	NGUYỄN VĂN THỌN	Tỉ lệ Scale	V.liệu Material	S.Lượng Quantity	BV/Title: BVL CÁNH CỬA NHANH 1 PHẢI
Duyệt Giám đốc	QUAN VIỆT TUẤN	1/14	-	-	MSBV: 6PCO.E120.04 △0

CÔNG TY CỔ PHẦN CÔNG NGHỆ THANG MÁY PHƯƠNG ĐÔNG

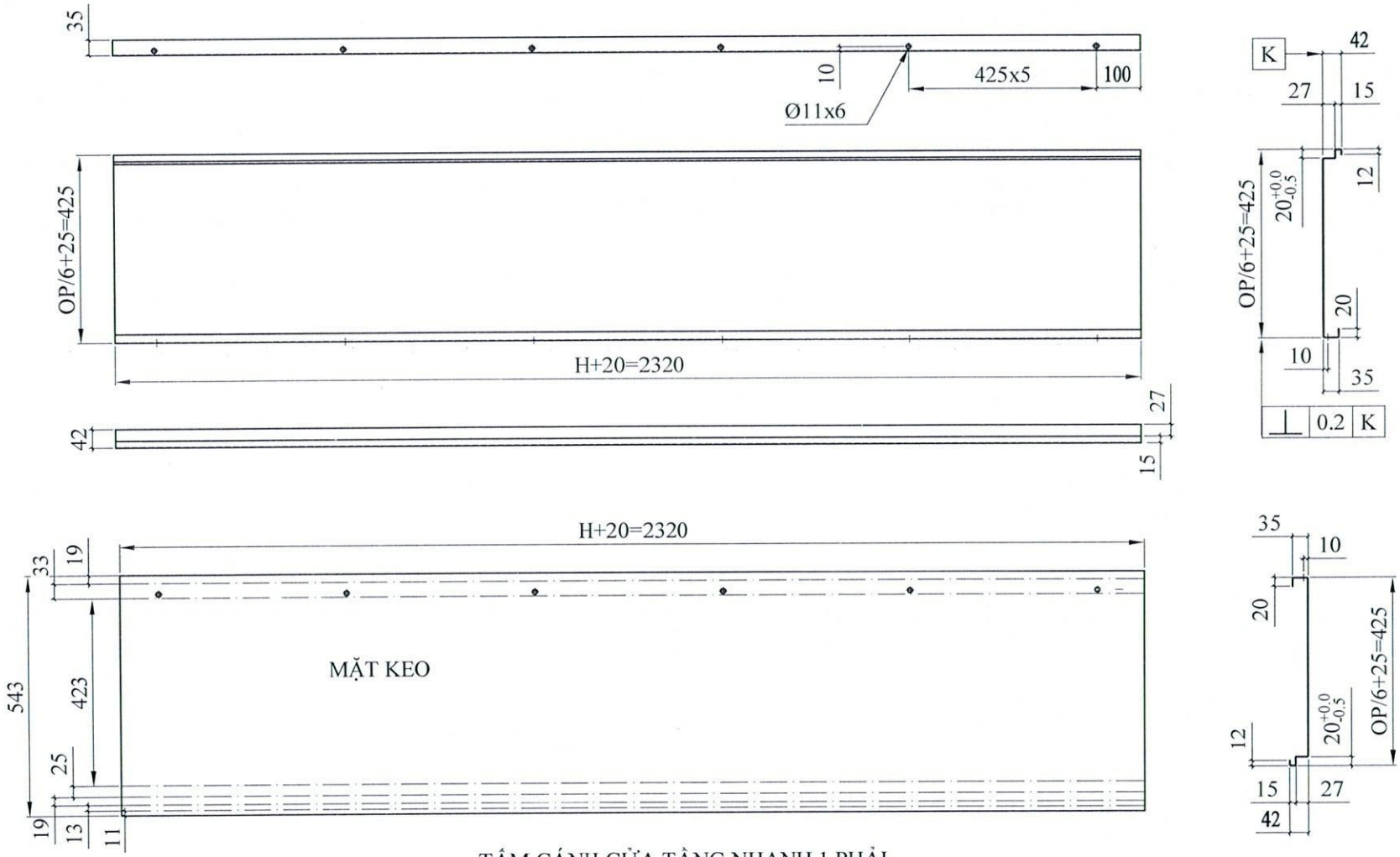

TẤM CÁNH CỬA TẦNG NHANH 1 PHẢI

VẬT LIỆU: INOX 1.2MM

SL: 01/ cửa

CÔNG TRÌNH: THỬ NGHIỆM CỬA TIM 6 CÁNH CHỐNG CHÁY E120 W2400x2300						
		Cụm chi tiết/Group details: CÁNH CỬA TẦNG NHANH 1 PHẢI			FUJI CTY CỔ PHẦN CÔNG NGHỆ THANG MÁY PHƯƠNG ĐÔNG	
Người vẽ kỹ sư	NGUYỄN NGỌC HƯNG				Trụ sở : 483/18 Lê Văn Sỹ, Phường 12, Quận 3, TP HCM VPGD : 40 Đường số 5, KĐT Vạn Phúc, P.Hiệp Bình Phước, Q.Thủ Đức, TP HCM Tel : 028 - 3620 0715 Fax : 028 - 3620 0716 Web : www.thangmayphuongdong.com.vn	
Kiểm tra Kỹ sư	NGUYỄN VĂN THƠM	Tỉ lệ Scale	V.liệu Material	S.Lượng Quantity	BV/Title: TẤM CÁNH CỬA NHANH PHẢI	
Duyệt Giám đốc	QUAN VIẾT TUẤN	1/14	-	-	MSBV: 6PCO.E120.05	0

CÔNG TY CỔ PHẦN CÔNG NGHỆ THANG MÁY PHƯƠNG ĐÔNG M.S.D.N: 0304590953 - C.T.C.P QUẬN 3 - T.P HỒ CHÍ MINH

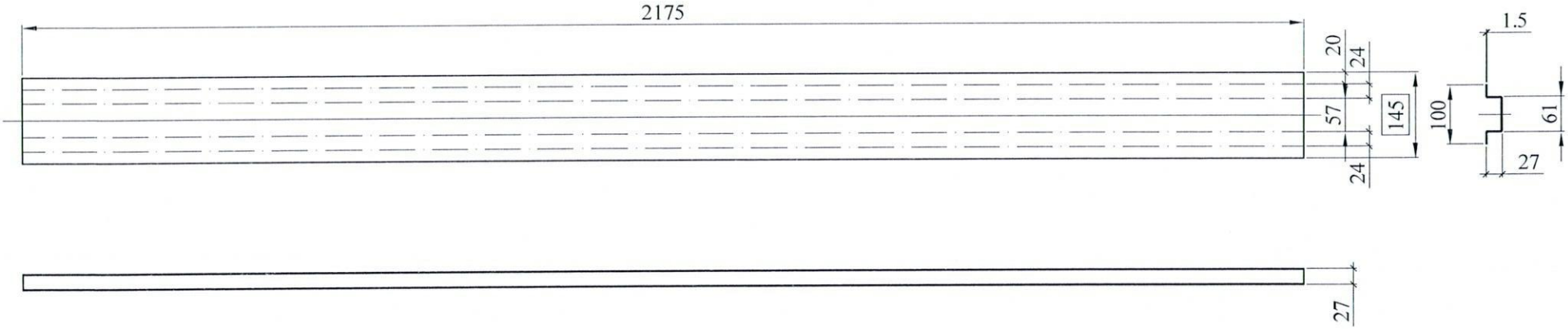

XƯƠNG DỌC CÁNH NHANH 1

VẬT LIỆU: Tole kẽm 1.5mm

SL: 02/ cửa

CÔNG TRÌNH: THỬ NGHIỆM CỬA TIM 6 CÁNH CHỐNG CHÁY E120 W2400x2300							
		Cụm chi tiết/Group details:				FUJI CTY CỔ PHẦN CÔNG NGHỆ THANG MÁY PHƯƠNG ĐÔNG	
Người vẽ kỹ sư	NGUYỄN NGỌC HÙNG	CÁNH CỬA TẦNG NHANH 1 PHẢI				Trụ sở : 483/18 Lê Văn Sỹ, Phường 12, Quận 3, TP HCM VPGD : 40 Đường số 5, KĐT Vạn Phúc, P.Hiệp Bình Phước, Q.Thủ Đức. TP HCM Tel : 028 - 3620 0715 Fax : 028 - 3620 0716 Web : www.thangmayphuongdong.com.vn	
Kiểm tra Kỹ sư	NGUYỄN VĂN THỌ	Tỉ lệ Scale	V.liệu Material	S.Lượng Quantity	BV/Title: XƯƠNG DỌC CÁNH CỬA NHANH		
Duyệt Giám đốc	QUAN VIỆT TUẤN	1/10	-	-	MSBV: 6PCO.E120.07	0	

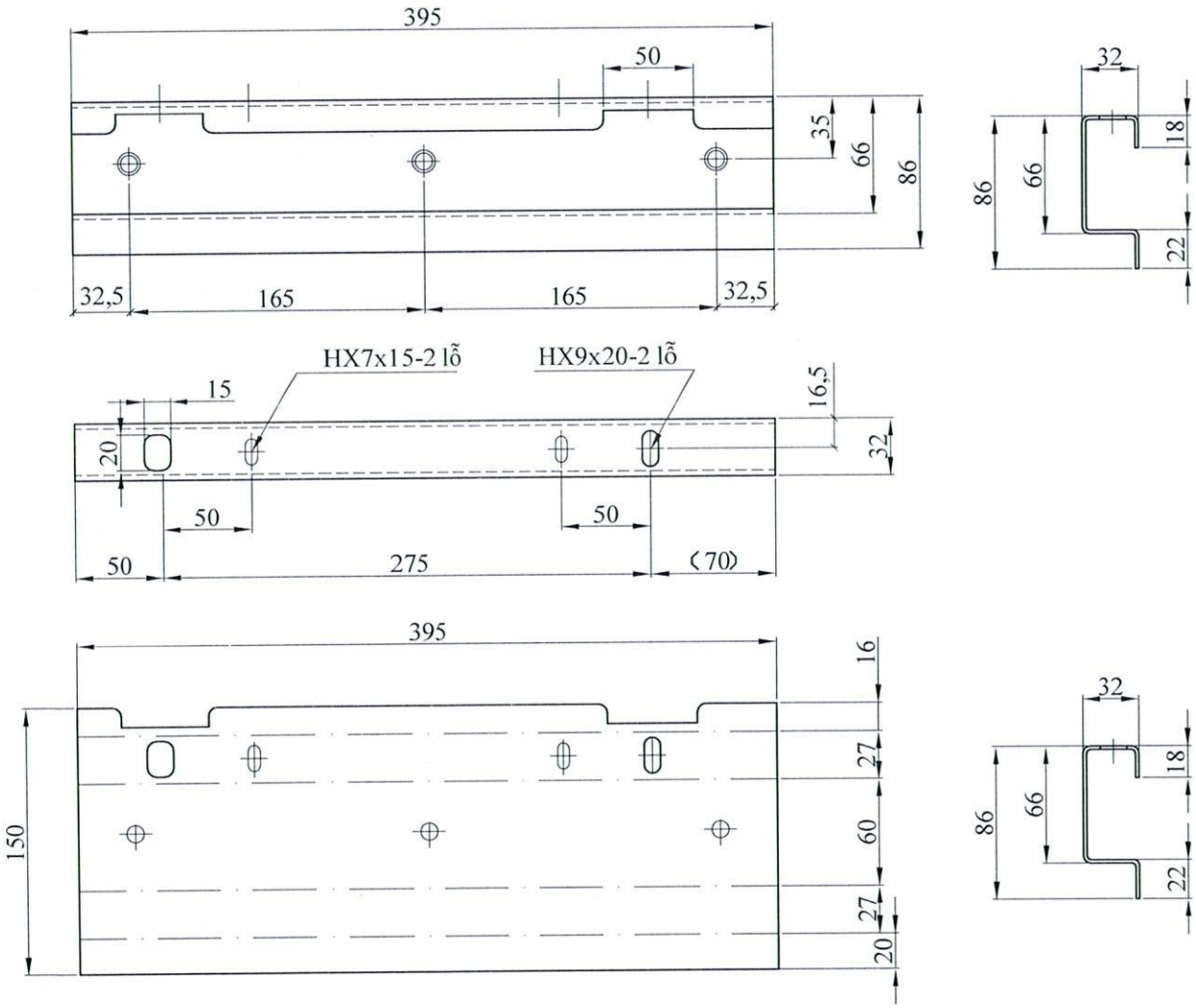

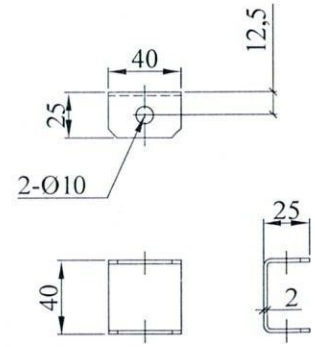

BÁT TREO CỬA
VL: Tole 2mm
SL: 04/ cửa

XƯƠNG NGANG TRÊN
CÁNH NHANH 1 PHẢI
VẬT LIỆU: Tole 2mm
SL: 01/ cửa

CÔNG TRÌNH: THỬ NGHIỆM CỬA TIM 6 CÁNH CHỐNG CHÁY E120 W2400x2300						
		Cụm chi tiết/Group details: CÁNH CỬA TẦNG NHANH 1 PHẢI			FUJI CTY CỔ PHẦN CÔNG NGHỆ THANG MÁY PHƯƠNG ĐÔNG	
Người vẽ / kỹ sư	NGUYỄN NGỌC DŨNG				Trụ sở : 483/18 Lê Văn Sỹ, Phường 12, Quận 3, TP HCM VPGD : 40 Đường số 5, KĐT Vạn Phúc, P.Hiệp Bình Phước, Q.Thủ Đức. TP HCM Tel : 028 - 3620 0715 Fax : 028 - 3620 0716 Web : www.thangmayphuongdong.com.vn	
Kiểm tra / Kỹ sư	NGUYỄN VĂN THƠNG	Tỉ lệ Scale	V.liệu Material	S.Lượng Quantity	BV/Title: XƯƠNG NGANG TRÊN CÁNH CỬA NHANH PHẢI	
Duyệt / Giám đốc	QUAN VIỆT TUẤN	1/4	-	-	MSBV: 6PCO.E120.08	0

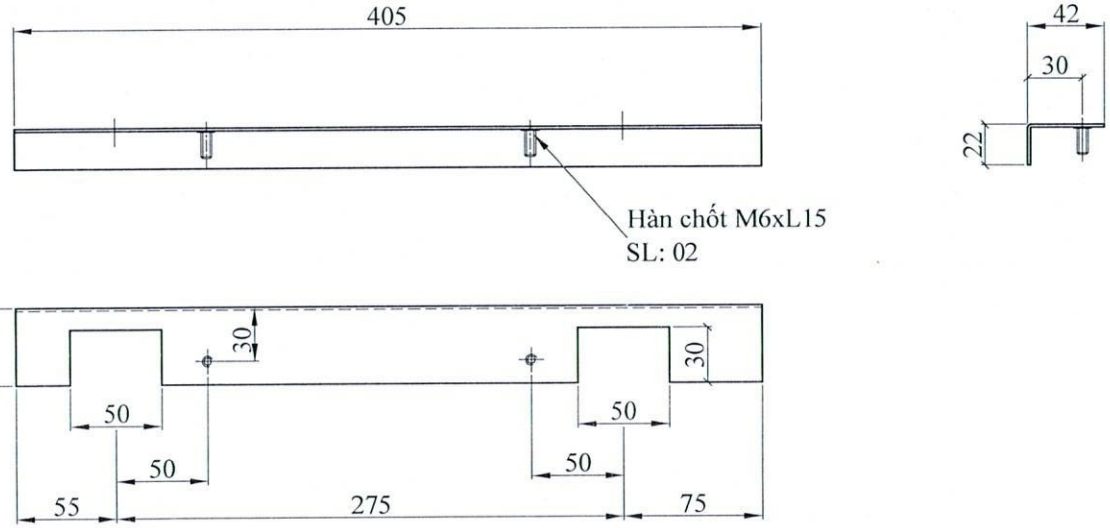

TẤM CHẮN LỬA TRÊN
CÁNH CỬA NHANH 1 PHẢI
VẬT LIỆU: Tole kẽm 1.5mm
SL: 01/ cửa

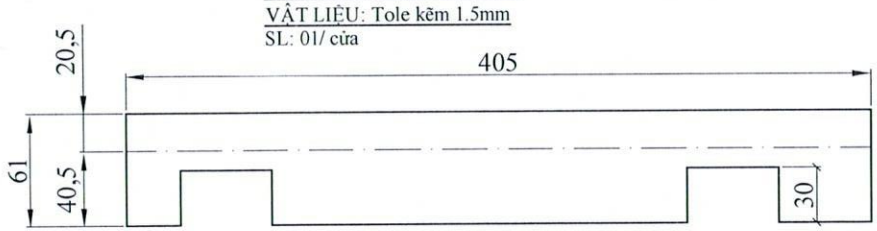

CÔNG TRÌNH: THỬ NGHIỆM CỬA TIM 6 CÁNH CHỐNG CHÁY E120 W2400x2300							
		Cụm chi tiết/Group details: CÁNH CỬA TẦNG NHANH 1 PHẢI				FUJI CTY CỔ PHẦN CÔNG NGHỆ THANG MÁY PHƯƠNG ĐÔNG Trụ sở : 483/18 Lê Văn Sỹ, Phường 12, Quận 3, TP HCM VPGD : 40 Đường số 5, KĐT Vạn Phúc, P.Hiệp Bình Phước, Q.Thủ Đức, TP HCM Tel : 028 - 3620 0715 Fax : 028 - 3620 0716 Web : www.thangmayphuongdong.com.vn	
Người vẽ kỹ sư	NGUYỄN NGỌC HƯNG						
Kiểm tra Kỹ sư	NGUYỄN VĂN THÔNG	Tỉ lệ Scale	V.liệu Material	S.Lượng Quantity	BV/Title: THANH NGANG CHẮN LỬA CÁNH NHANH PHẢI		
Duyệt Giám đốc	QUAN VIẾT TUẤN	1/4	-	-	MSBV: 6PĐO.E120.09	0	

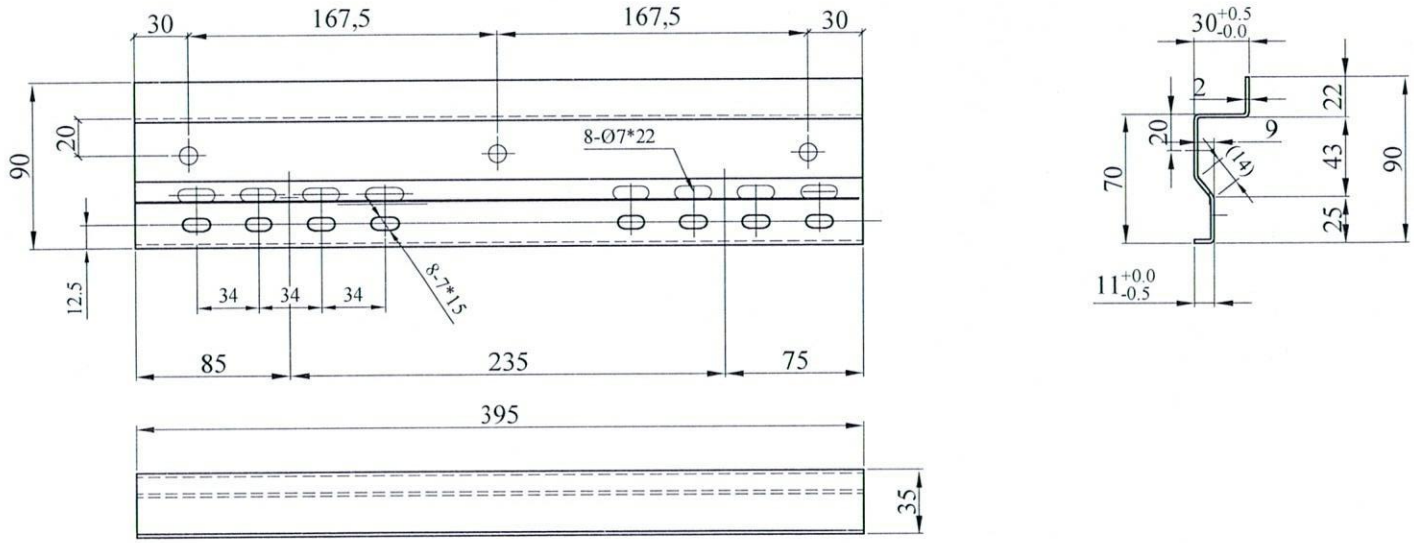

XƯƠNG NGANG DƯỚI
CÁNH NHANH 1 PHẢI
VẬT LIỆU: Tole kẽm 2mm
SL: 01/ cửa

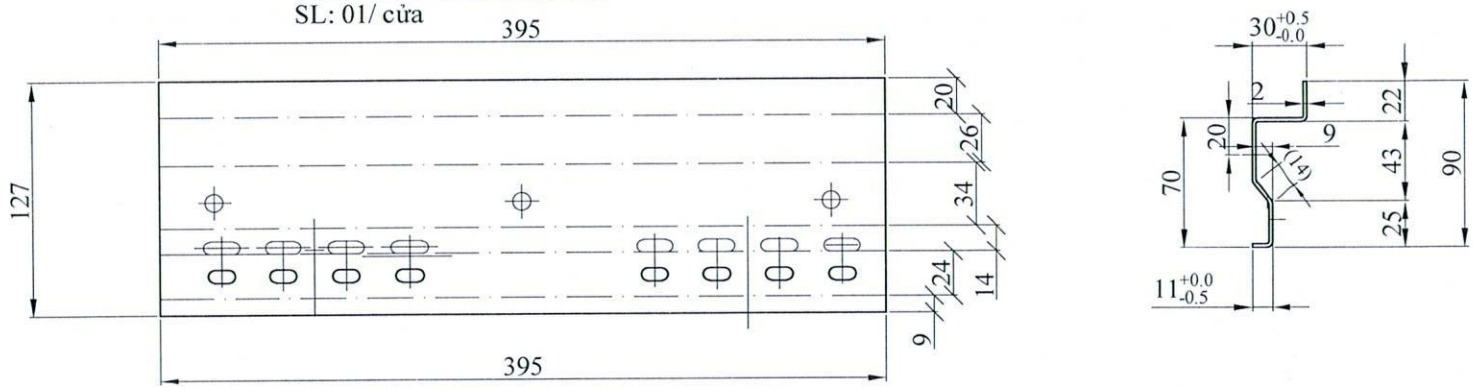

CÔNG TRÌNH: THỬ NGHIỆM CỬA TIM 6 CÁNH CHỐNG CHÁY E120 W2400x2300							
		Cụm chi tiết/Group details: CÁNH CỬA TẦNG NHANH 1 PHẢI			FUJI Oriental Elevator Technology J.S.C Since 2006	CTY CỔ PHẦN CÔNG NGHỆ THANG MÁY PHƯƠNG ĐÔNG	
Người vẽ kỹ sư	NGUYỄN NGỌC PHÚNG				Trụ sở : 483/18 Lê Văn Sỹ, Phường 12, Quận 3, TP HCM VPGD : 40 Đường số 5, KĐT Vạn Phúc, P.Hiệp Bình Phước, Q.Thủ Đức, TP HCM Tel : 028 - 3620 0715 Fax : 028 - 3620 0716 Web : www.thangmayphuongdong.com.vn		
Kiểm tra Kỹ sư	NGUYỄN VĂN THÔNG	Tỉ lệ Scale	V.liệu Material	S.Lượng Quantity	BV/Title: XƯƠNG NGANG DƯỚI CÁNH CỬA NHANH PHẢI		
Duyệt Giám đốc	QUAN VIỆT TUẤN	1/3	-	-	MSBV: 6PĐO.E120.10	0	

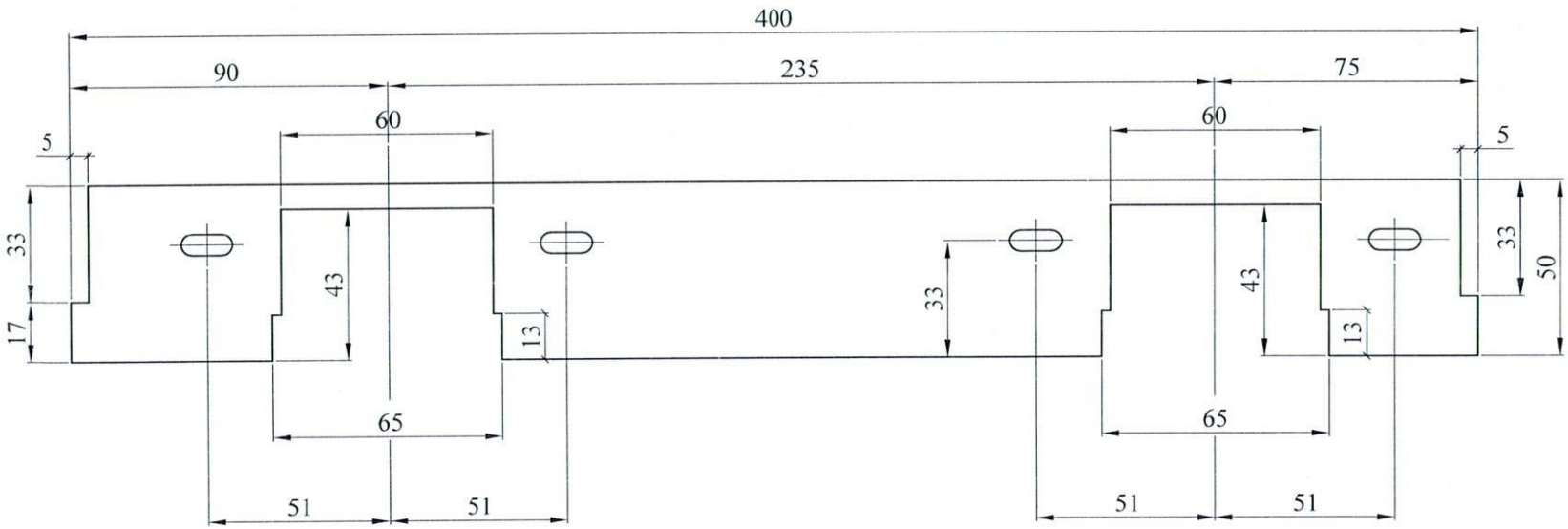

TẤM CHẮN LỬA DƯỚI
CÁNH CỬA TẦNG NHANH 1 PHẢI
VẬT LIỆU: Tole kẽm 1.5mm
SL: 01/ cửa

CÔNG TRÌNH: THỬ NGHIỆM CỬA TIM 6 CÁNH CHỐNG CHÁY E120 W2400x2300						
		Cụm chi tiết/Group details:				FUJI CTY CỔ PHẦN CÔNG NGHỆ THANG MÁY PHƯƠNG ĐÔNG Trụ sở : 483/18 Lê Văn Sỹ, Phường 12, Quận 3, TP HCM VPGD : 40 Đường số 5, KĐT Vạn Phúc, P.Hiệp Bình Phước, Q.Thủ Đức. TP HCM Tel : 028 - 3620 0715 Fax : 028 - 3620 0716 Web : www.thangmayphuongdong.com.vn
Người vẽ kỹ sư	NGUYỄN NGỌC HƯNG	CÁNH CỬA TẦNG NHANH 1 PHẢI				
Kiểm tra Kỹ sư	NGUYỄN VĂN THƠN	Tỉ lệ Scale	V.liệu Material	S.Lượng Quantity	BV/Title: TẤM CHẮN LỬA SILL CÁNH CỬA NHANH PHẢI	
Duyệt Giám đốc	QUAN VIỆT TUẤN	1/2	-	-	MSBV: 6PCO.E120.11	0

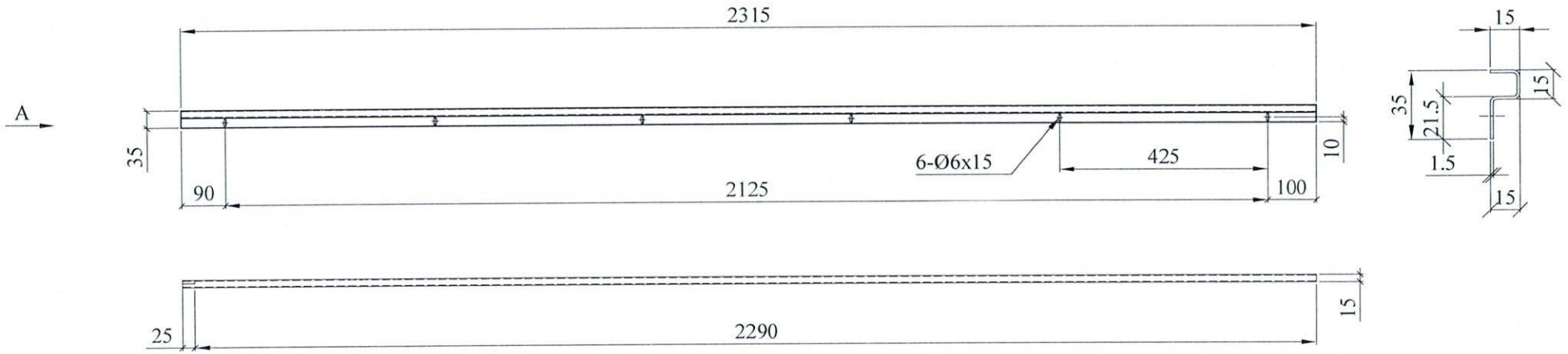

TẤM CHẮN LỬA ĐỨNG NHANH 1
VẬT LIỆU: Tole kẽm 1.5mm
SL: 01trái +01 phải/ cửa

CÔNG TRÌNH: THỬ NGHIỆM CỬA TIM 6 CÁNH CHỐNG CHÁY E120 W2400x2300						
			Cụm chi tiết/Group details: CÁNH CỬA TẦNG NHANH 1 PHẢI			FUJI CTY CỔ PHẦN CÔNG NGHỆ THANG MÁY PHƯƠNG ĐÔNG Trụ sở : 483/18 Lê Văn Sỹ, Phường 12, Quận 3, TP HCM VPGD : 40 Đường số 5, KĐT Vạn Phúc, P.Hiệp Bình Phước, Q.Thủ Đức. TP HCM Tel : 028 - 3620 0715 Fax : 028 - 3620 0716 Web : www.thangmayphuongdong.com.vn
Người vẽ kỹ sư	NGUYỄN NGỌC HƯNG					
Kiểm tra Kỹ sư	NGUYỄN VĂN THƠN		Tỉ lệ Scale	V.liệu Material	S.Lượng Quantity	BV/Title: THANH ĐỨNG CHẮN LỬA CÁNH CỬA NHANH 1 PHẢI
Duyệt Giám đốc	QUÁN VIỆT TUẤN		1/12	-	-	MSBV: 6PCO.E120.12 0

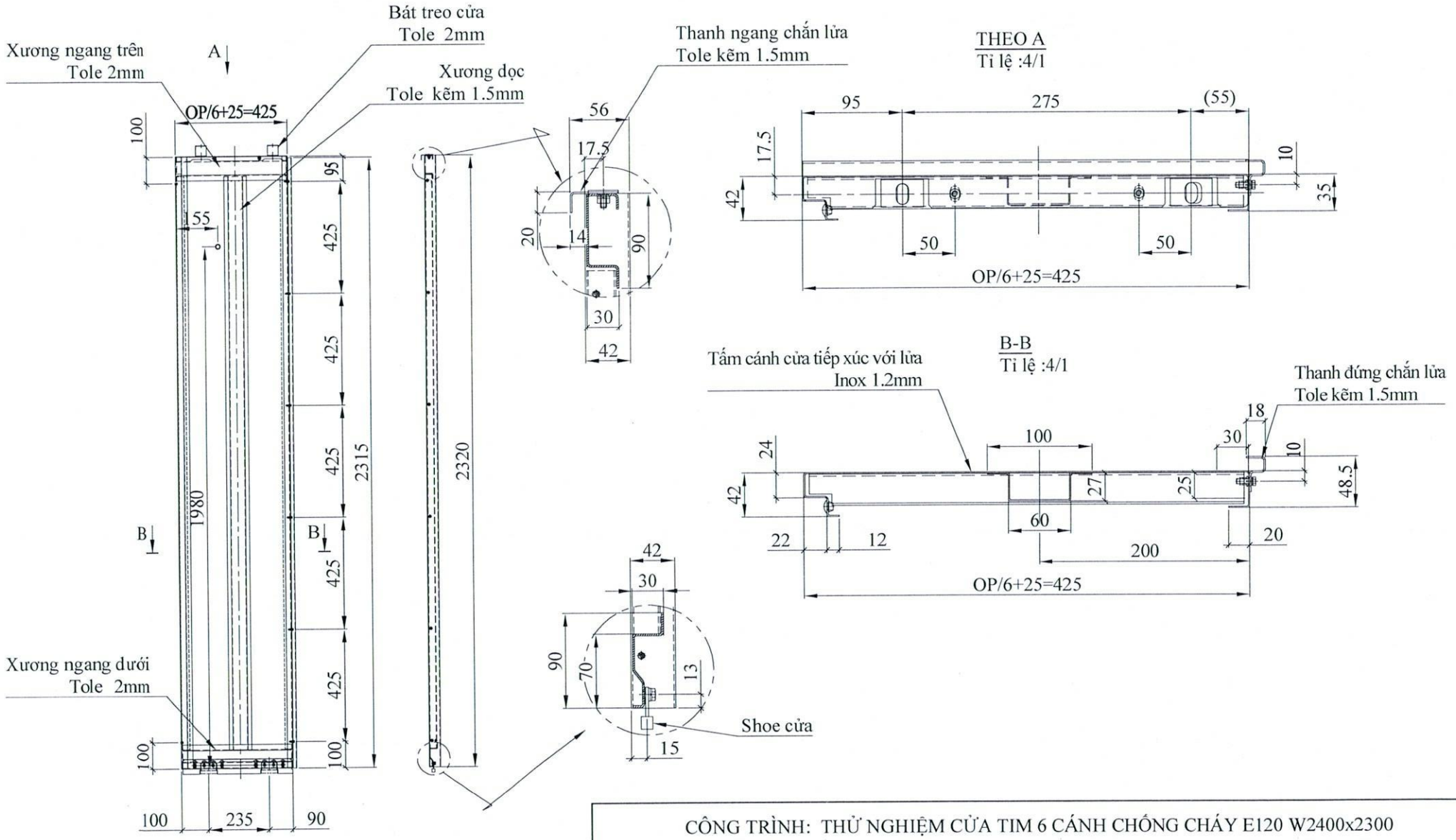

CÁNH CỬA TẦNG NHANH 1 TRÁI
SL: 01/ cửa

GHI CHÚ:
- Xương dọc, xương ngang hàn tig liên kết với tấm cánh cửa

CÔNG TRÌNH: THỬ NGHIỆM CỬA TIM 6 CÁNH CHỐNG CHÁY E120 W2400x2300

		Cụm chi tiết/Group details: CỬA TẦNG			FUJI CTY CỔ PHẦN CÔNG NGHỆ THANG MÁY PHƯƠNG ĐÔNG Trụ sở : 483/18 Lê Văn Sỹ, Phường 12, Quận 3, TP HCM VPGD : 40 Đường số 5, KĐT Vạn Phúc, P.Hiệp Bình Phước, Q.Thủ Đức. TP HCM Tel : 028 - 3620 0715 Fax : 028 - 3620 0716 Web : www.thangmayphuongdong.com.vn
Người vẽ kỹ sư	NGUYỄN NGỌC HƯNG				
Kiểm tra Kỹ sư	NGUYỄN VĂN THƠN	Tỉ lệ Scale	V.liệu Material	S.Lượng Quantity	BV/Title: BVL CÁNH CỬA NHANH 1 TRÁI
Duyệt Giám đốc	QUAN VIỆT TUẤN	1/14	-	-	MSBV: 6PCO.E120.13 △0

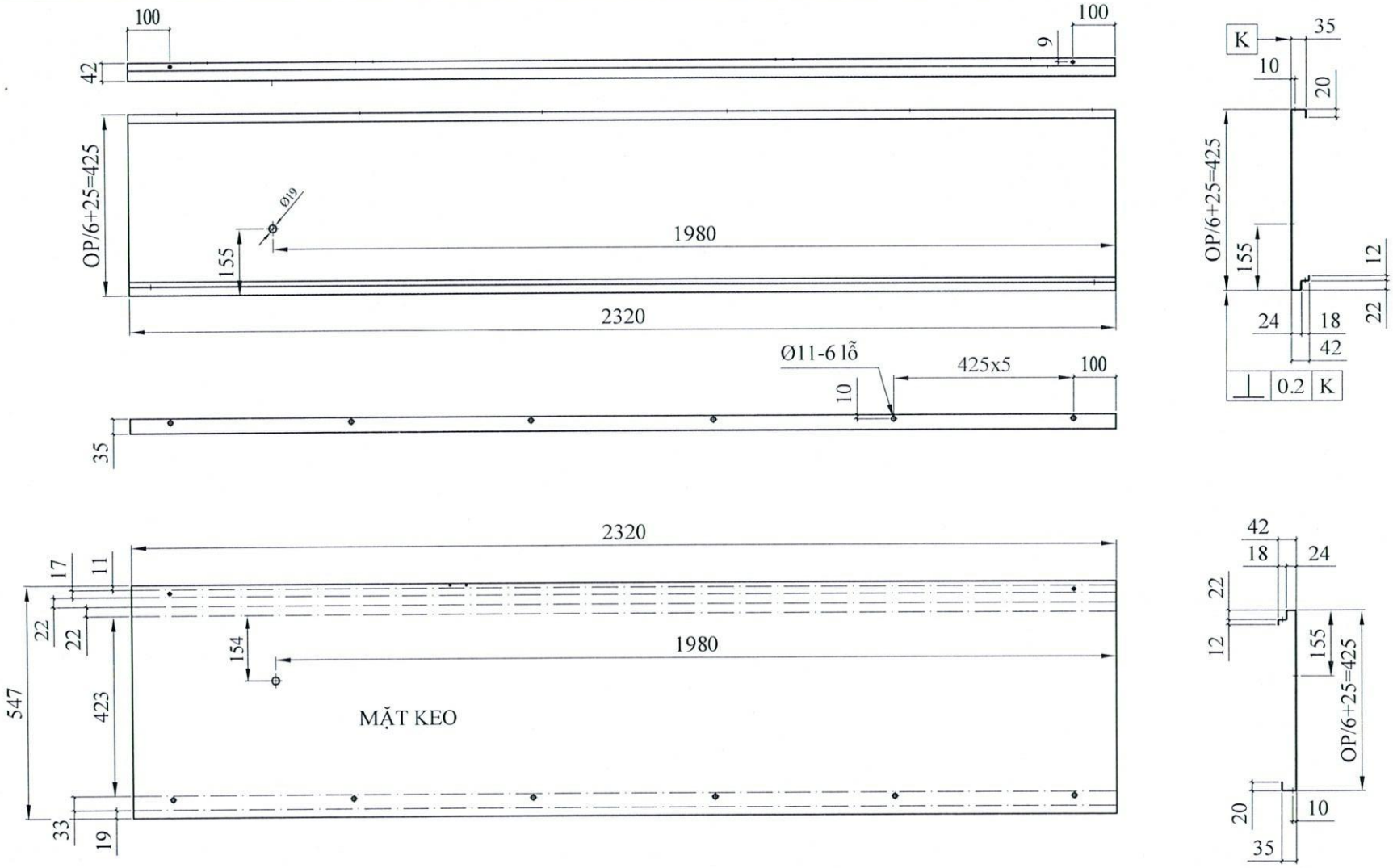

TẤM CÁNH CỬA TẦNG NHANH 1 TRÁI

VẬT LIỆU: INOX 1.2MM

SL: 01/ cửa

CÔNG TRÌNH: THỬ NGHIỆM CỬA TIM 6 CÁNH CHỐNG CHÁY E120 W2400x2300						
		Cụm chi tiết/Group details: CÁNH CỬA NHANH 1 TRÁI			FUJI CTY CỔ PHẦN CÔNG NGHỆ THANG MÁY PHƯƠNG ĐÔNG	
Người vẽ kỹ sư	NGUYỄN NGỌC HƯNG				Trụ sở : 483/18 Lê Văn Sỹ, Phường 12, Quận 3, TP HCM VPGD : 40 Đường số 5, KĐT Vạn Phúc, P.Hiệp Bình Phước, Q.Thủ Đức, TP HCM Tel : 028 - 3620 0715 Fax : 028 - 3620 0716 Web : www.thangmayphuongdong.com.vn	
Kiểm tra Kỹ sư	NGUYỄN VĂN THÔN	Tỉ lệ Scale	V.liệu Material	S.Lượng Quantity	BV/Title: TẤM CÁNH CỬA NHANH TRÁI	
Duyệt Giám đốc	QUAN VIỆT TUẤN	1/14	-	-	MSBV: 6PCO.E120.14	0

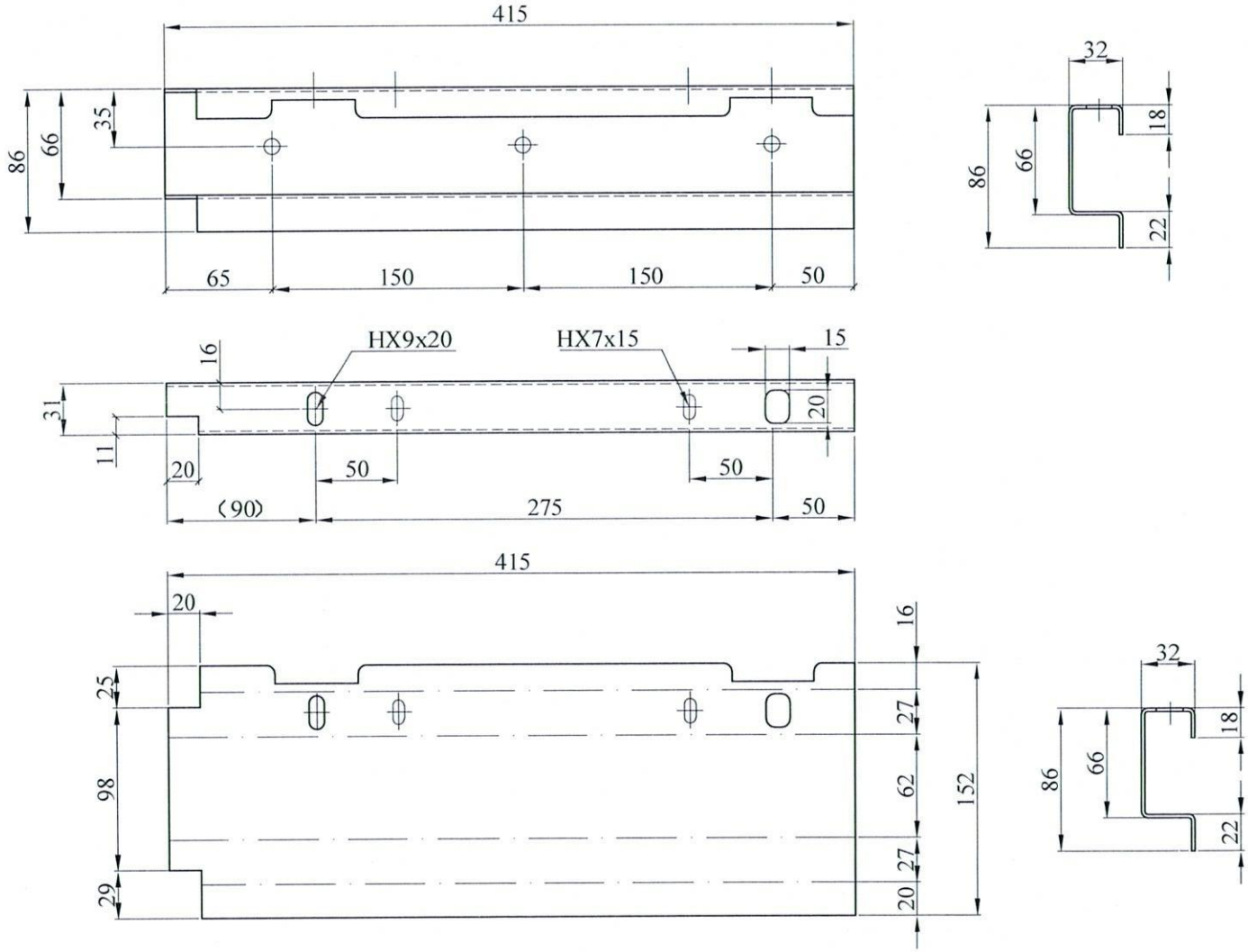

XƯƠNG NGANG TRÊN
CÁNH NHANH 1 TRÁI
VẬT LIỆU: Tole 2mm
SL: 01/ cửa

CÔNG TRÌNH: THỬ NGHIỆM CỬA TIM 6 CÁNH CHỐNG CHÁY E120 W2400x2300						
		Cụm chi tiết/Group details: CÁNH CỬA NHANH 1 TRÁI			FUJI CTY CỔ PHẦN CÔNG NGHỆ THANG MÁY PHƯƠNG ĐÔNG Trụ sở : 483/18 Lê Văn Sỹ, Phường 12, Quận 3, TP HCM VPGD : 40 Đường số 5, KĐT Vạn Phúc, P.Hiệp Bình Phước, Q.Thủ Đức. TP HCM Tel : 028 - 3620 0715 Fax : 028 - 3620 0716 Web : www.thangmayphuongdong.com.vn	
Người vẽ kỹ sư	NGUYỄN NGỌC HƯNG					
Kiểm tra Kỹ sư	NGUYỄN VĂN THƠN	Tỉ lệ Scale	V.liệu Material	S.Lượng Quantity	BV/Title: XƯƠNG NGANG TRÊN CÁNH CỬA NHANH 1 TRÁI	
Duyệt Giám đốc	QUAN VIỆT TUẤN	1/4	-	-	MSBV: 6PCO.E120.16	0

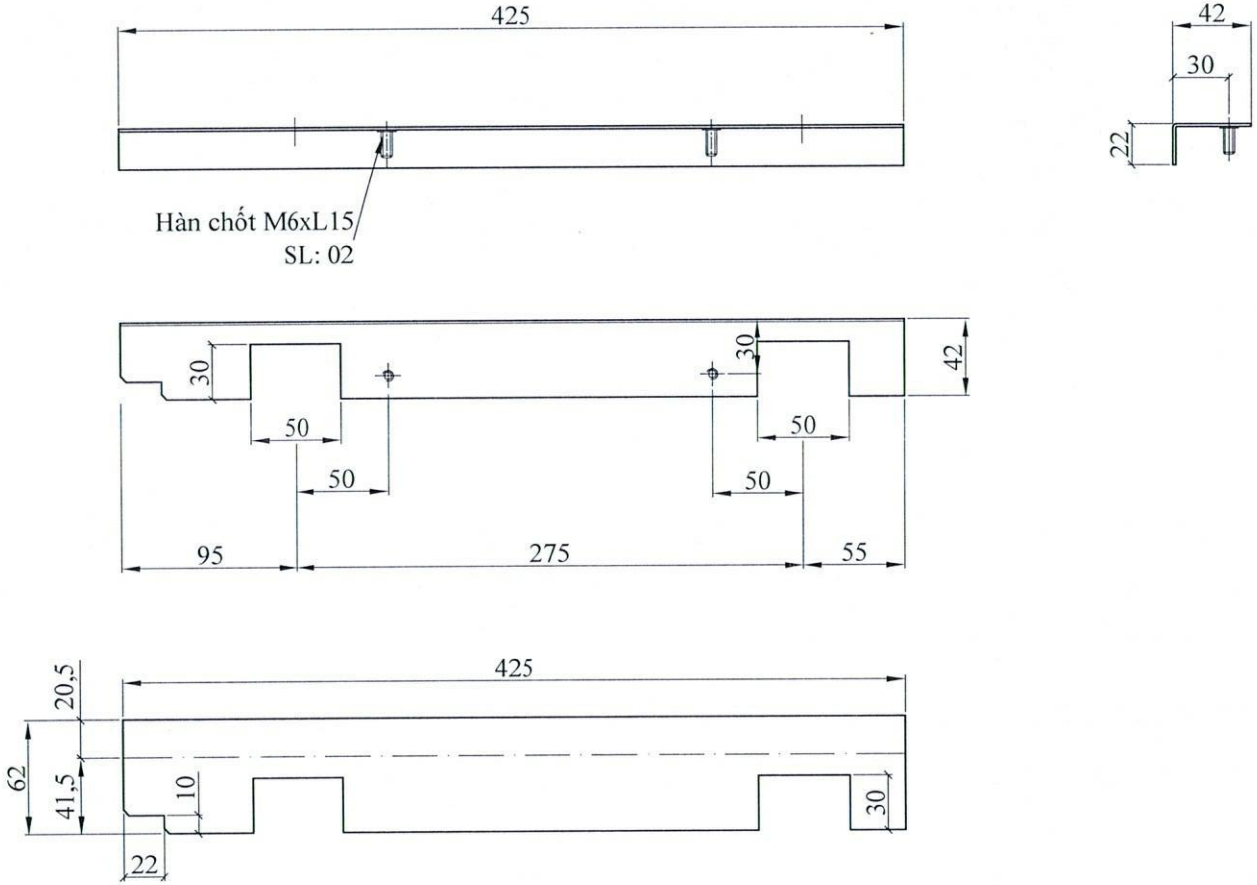

TẤM CHẮN LỬA TRÊN
CÁNH CỬA NHANH 1TRÁI
VẬT LIỆU: Tole kẽm 1.5mm
SL: 01/ cửa

CÔNG TRÌNH: THỬ NGHIỆM CỬA TIM 6 CÁNH CHỐNG CHÁY E120 W2400x2300						
		Cụm chi tiết/Group details: CÁNH CỬA NHANH 1 TRÁI			FUJI CTY CỔ PHẦN CÔNG NGHỆ THANG MÁY PHƯƠNG ĐÔNG Trụ sở : 483/18 Lê Văn Sỹ, Phường 12, Quận 3, TP HCM VPGD : 40 Đường số 5, KĐT Vạn Phúc, P.Hiệp Bình Phước, Q.Thủ Đức, TP HCM Tel : 028 - 3620 0715 Fax : 028 - 3620 0716 Web : www.thangmayphuongdong.com.vn	
Người vẽ kỹ sư	NGUYỄN NGỌC HƯNG					
Kiểm tra Kỹ sư	NGUYỄN VĂN PHƯƠNG	Tỉ lệ Scale	V.liệu Material	S.Lượng Quantity	BV/Title: THANH NGANG CHẮN LỬA CỬA NHANH 1 TRÁI	
Duyệt Giám đốc	QUÁN VIỆT TUẤN	1/4	-	-	MSBV: 6PCO.E120.17	0

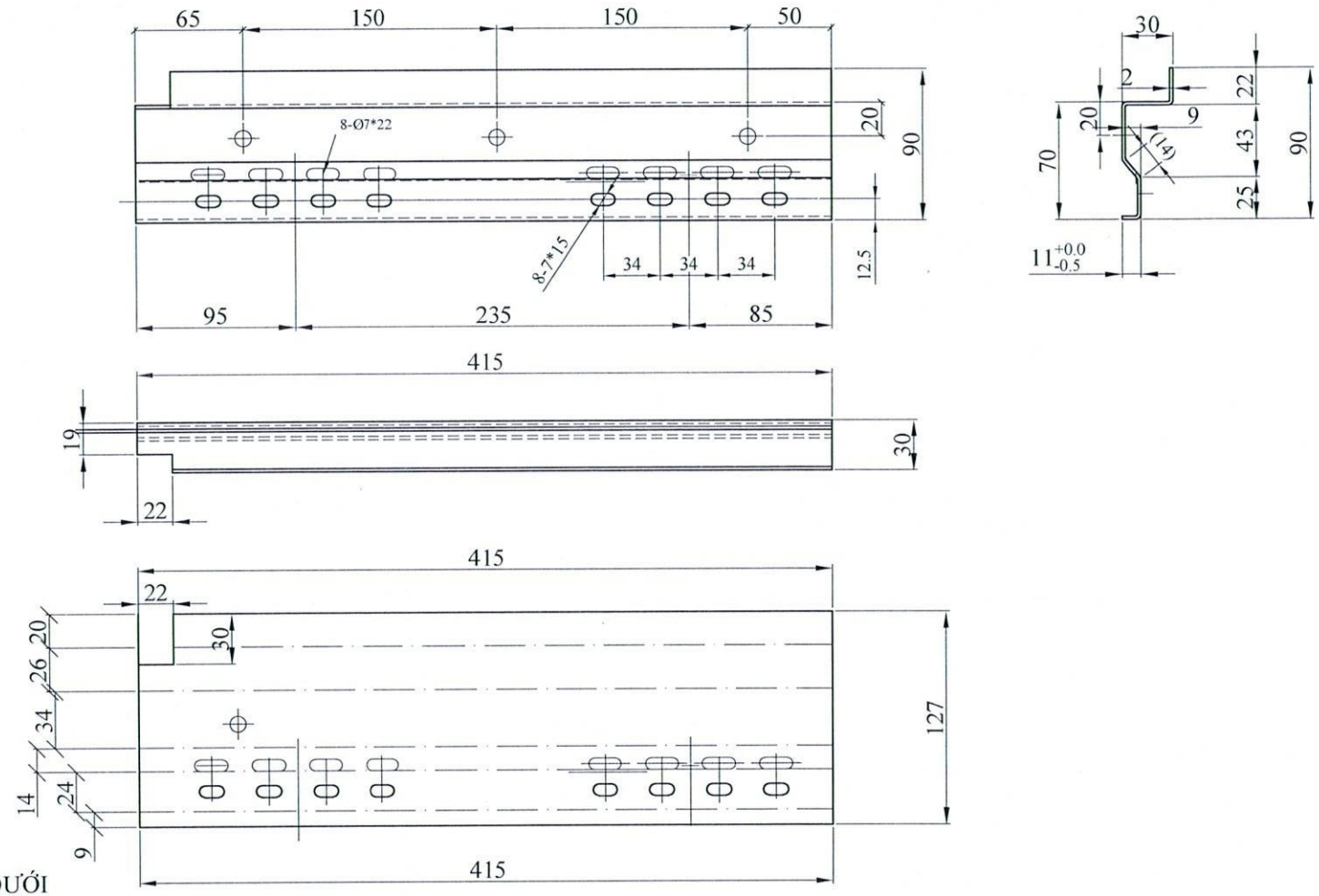

XƯƠNG NGANG DƯỚI
CÁNH NHANH 1 TRÁI
VẬT LIỆU: Tole kẽm 2mm
SL: 01/ cửa

CÔNG TRÌNH: THỬ NGHIỆM CỬA TIM 6 CÁNH CHỐNG CHÁY E120 W2400x2300						
		Cụm chi tiết/Group details: CÁNH CỬA NHANH 1 TRÁI			FUJI Oriental Elevator Technology J.S.C Since 2006 — CTY CỔ PHẦN CÔNG NGHỆ THANG MÁY PHƯƠNG ĐÔNG Trụ sở : 483/18 Lê Văn Sỹ, Phường 12, Quận 3, TP HCM VPGD : 40 Đường số 5, KĐT Vạn Phúc, P.Hiệp Bình Phước, Q.Thủ Đức. TP HCM Tel : 028 - 3620 0715 Fax : 028 - 3620 0716 Web : www.thangmayphuongdong.com.vn		
Người vẽ kỹ sư	NGUYỄN NGỌC HÙNG					
Kiểm tra Kỹ sư	NGUYỄN VĂN THƠN	Tỉ lệ Scale	V.liệu Material	S.Lượng Quantity	BV/Title: XƯƠNG NGANG DƯỚI CÁNH CỬA NHANH 1 TRÁI	
Duyệt Giám đốc	QUAN VIỆT TUẤN	1/3	-	-	MSBV: 6PCO.E120.18	0

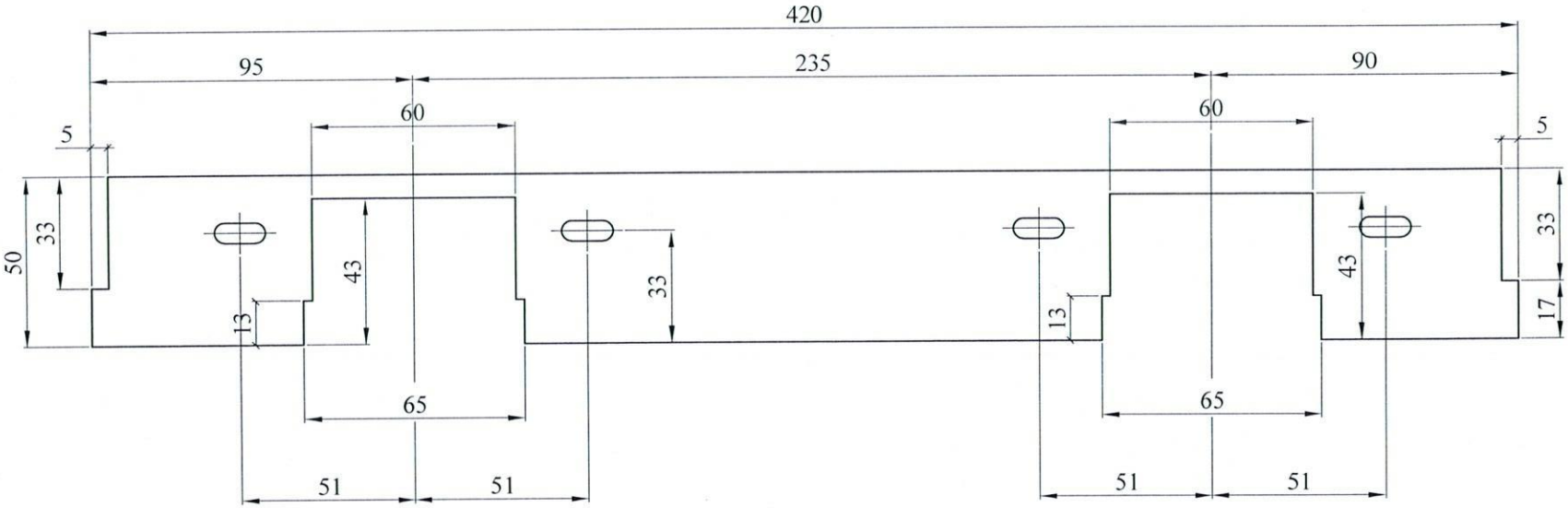

TẤM CHẮN LỬA DƯỚI
CÁNH CỬA NHANH 1 TRÁI
VẬT LIỆU: Tole kẽm 1.5mm
SL: 01/ cửa

CÔNG TRÌNH: THỬ NGHIỆM CỬA TIM 6 CÁNH CHỐNG CHÁY E120 W2400x2300						
		Cụm chi tiết/Group details:			FUJI CTY CỔ PHẦN CÔNG NGHỆ THANG MÁY PHƯƠNG ĐÔNG	
Người vẽ kỹ sư	NGUYỄN NGỌC HƯNG	CÁNH CỬA NHANH 1 TRÁI			Trụ sở : 483/18 Lê Văn Sỹ, Phường 12, Quận 3, TP HCM VPGD : 40 Đường số 5, KĐT Vạn Phúc, P.Hiệp Bình Phước, Q.Thủ Đức. TP HCM Tel : 028 - 3620 0715 Fax : 028 - 3620 0716 Web : www.thangmayphuongdong.com.vn	
Kiểm tra Kỹ sư	NGUYỄN VĂN THƠM	Tỉ lệ Scale	V.liệu Material	S.Lượng Quantity	BV/Title: TẤM CHẮN LỬA SILL CỬA NHANH 1 TRÁI	
Duyệt Giám đốc	QUAN VIỆT LUẬN	1/2	-	-	MSBV: 6PCO.E120.19	0

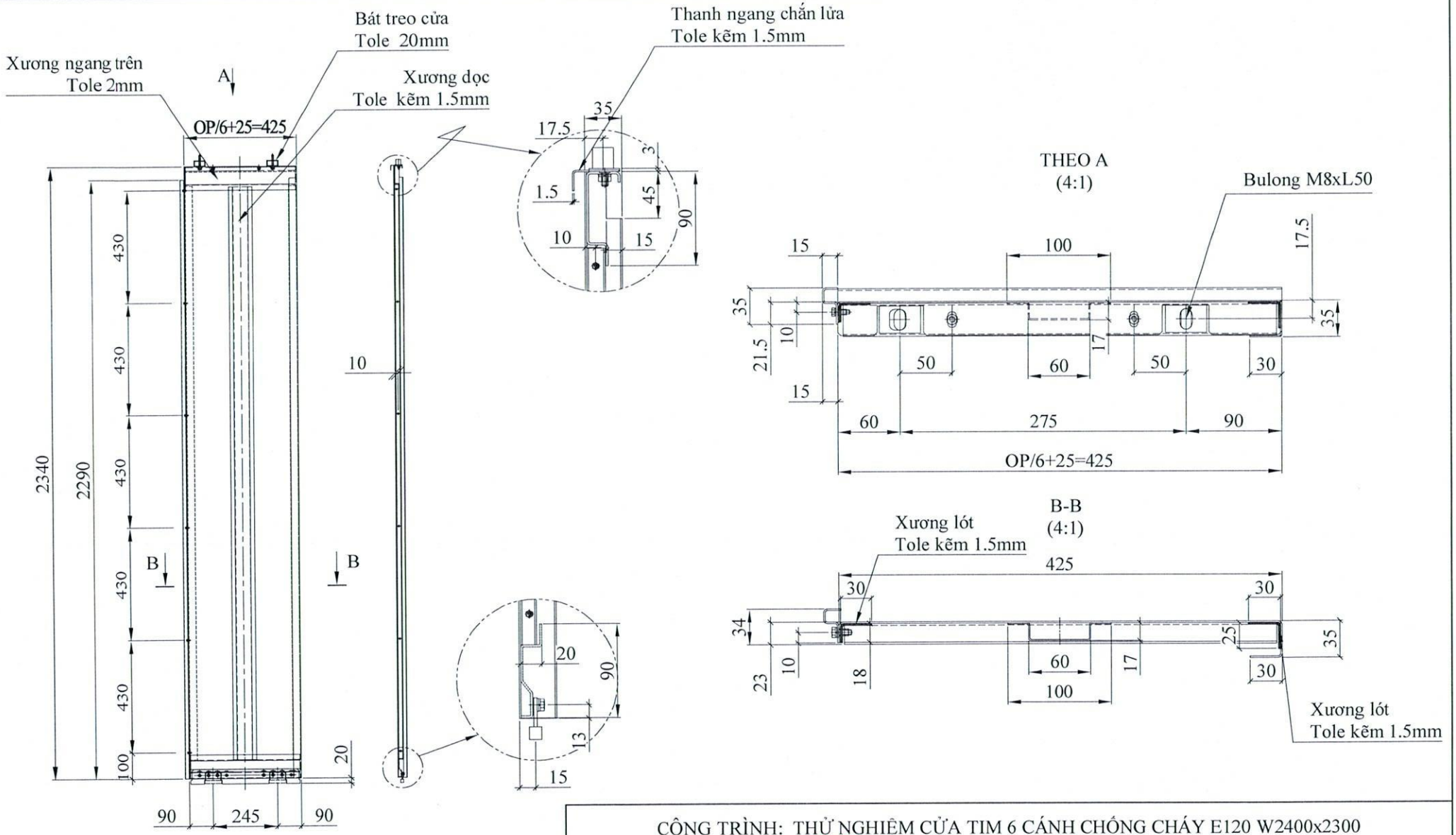

CÂNH CỬA TẦNG NHANH 2
SL: 01tr+01ph/ cửa

GHI CHÚ:
- Xương dọc, xương ngang hàn tig liên kết với tấm cánh cửa

CÔNG TRÌNH: THỬ NGHIỆM CỬA TIM 6 CÁNH CHỐNG CHÁY E120 W2400x2300						
		Cụm chi tiết/Group details: CỬA TẦNG			FUJI CTY CỔ PHẦN CÔNG NGHỆ THANG MÁY PHƯƠNG ĐÔNG Trụ sở : 483/18 Lê Văn Sỹ, Phường 12, Quận 3, TP HCM VPGD : 40 Đường số 5, KĐT Vạn Phúc, P.Hiệp Bình Phước, Q.Thủ Đức. TP HCM Tel : 028 - 3620 0715 Fax : 028 - 3620 0716 Web : www.thangmayphuongdong.com.vn		
Người vẽ kỹ sư	NGUYỄN NGỌC HƯNG					
Kiểm tra Kỹ sư	NGUYỄN VĂN THƠN	Tỉ lệ Scale	V.liệu Material	S.Lượng Quantity	BV/Title: BVL CÁNH CỬA NHANH 2	
Duyệt Giám đốc	QUAN VIỆT TUẤN	1/14	-	-	MSBV: 6PCO.E120.20	0

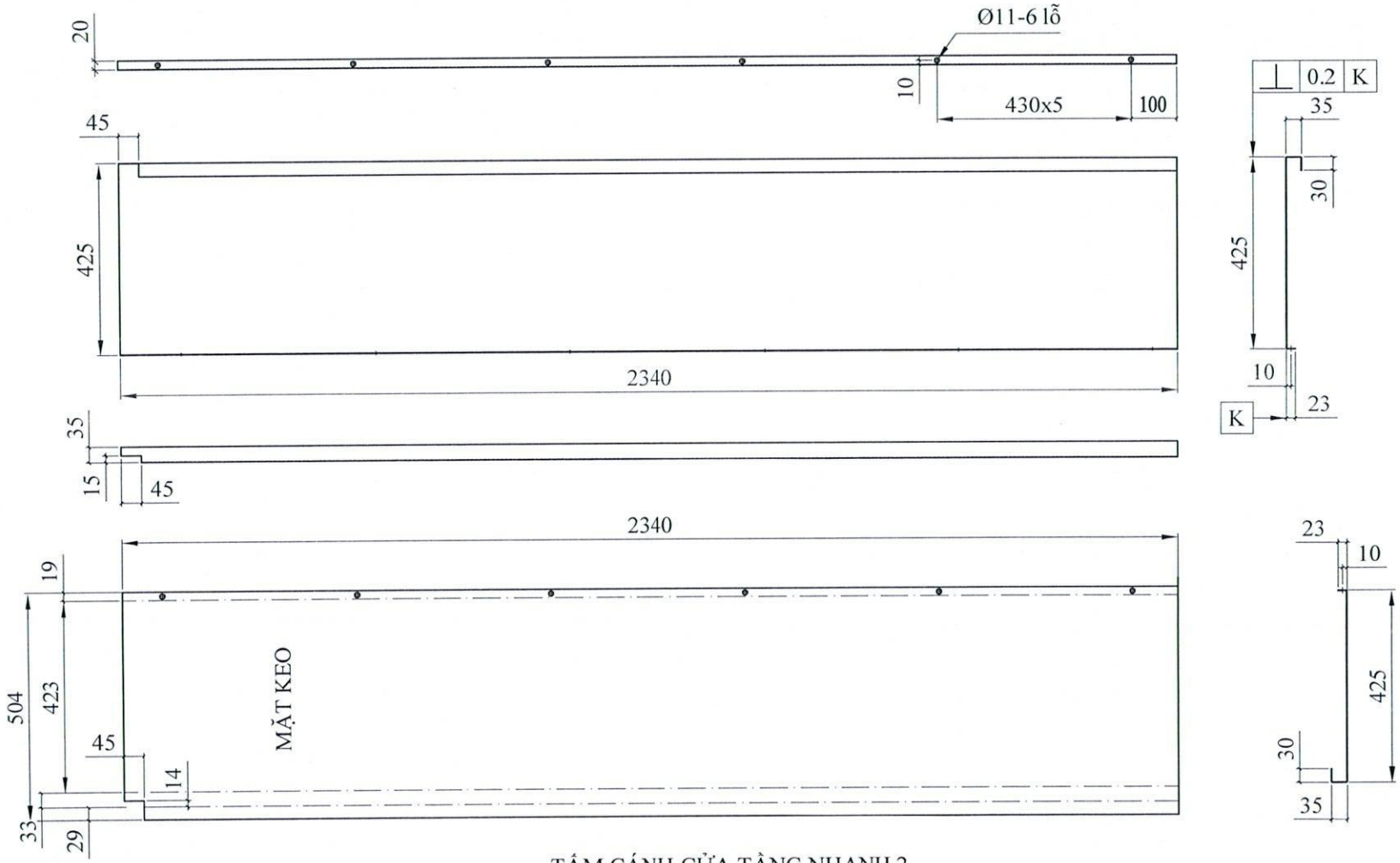

TẤM CÁNH CỬA TẦNG NHANH 2

VẬT LIỆU: INOX 1.2MM

SL: 01trái+01 phải/ cửa

CÔNG TRÌNH: THỬ NGHIỆM CỬA TIM 6 CÁNH CHỐNG CHÁY E120 W2400x2300					
		Cụm chi tiết/Group details: CÁNH CỬA NHANH 2			FUJI CTY CỔ PHẦN CÔNG NGHỆ THANG MÁY PHƯƠNG ĐÔNG Trụ sở : 483/18 Lê Văn Sỹ, Phường 12, Quận 3, TP HCM VPGD : 40 Đường số 5, KĐT Vạn Phúc, P.Hiệp Bình Phước, Q.Thủ Đức, TP HCM Tel : 028 - 3620 0715 Fax : 028 - 3620 0716 Web : www.thangmayphuongdong.com.vn
Người vẽ kỹ sư	NGUYỄN NGỌC HƯNG				
Kiểm tra Kỹ sư	NGUYỄN VĂN THƠM	Tỉ lệ Scale	V.liệu Material	S.Lượng Quantity	BV/Title: TẤM CÁNH CỬA NHANH 2
Duyệt Giám đốc	QUÁN VIỆT TUẤN	1/14	-	-	MSBV: 6PCO.E120.21 0

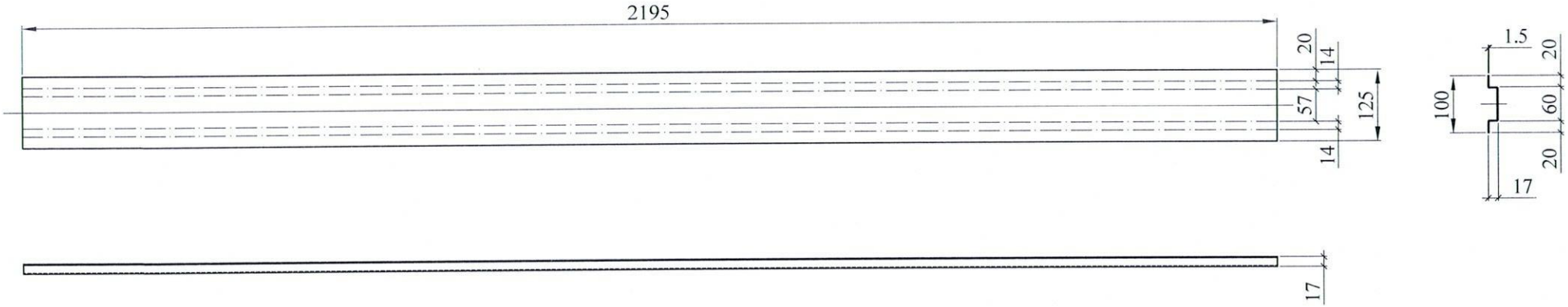

XƯƠNG DỌC CÁNH CỬA NHANH 2

VẬT LIỆU: Tole kẽm 1.5mm

SL: 02/ cửa

GHI CHÚ :

+ Hàn liên kết với tấm cửa.

CÔNG TRÌNH: THỬ NGHIỆM CỬA TIM 6 CÁNH CHỐNG CHÁY E120 W2400x2300							
		Cụm chi tiết/Group details: CÁNH CỬA NHANH 2			FUJI CTY CỔ PHẦN CÔNG NGHỆ THANG MÁY PHƯƠNG ĐÔNG Trụ sở : 483/18 Lê Văn Sỹ, Phường 12, Quận 3, TP HCM VPGD : 40 Đường số 5, KĐT Vạn Phúc, P.Hiệp Bình Phước, Q.Thủ Đức. TP HCM Tel : 028 - 3620 0715 Fax : 028 - 3620 0716 Web : www.thangmayphuongdong.com.vn		
Người vẽ kỹ sư	NGUYỄN NGỌC HƯNG						
Kiểm tra Kỹ sư	NGUYỄN VĂN THÔNG	Tỉ lệ Scale	V.liệu Material	S.Lượng Quantity	BV/Title: XƯƠNG DỌC CÁNH CỬA NHANH 2		
Duyệt Giám đốc	QUAN VIỆT TUẤN	1/10	-	-	MSBV: 6PCO.E120.23	0	

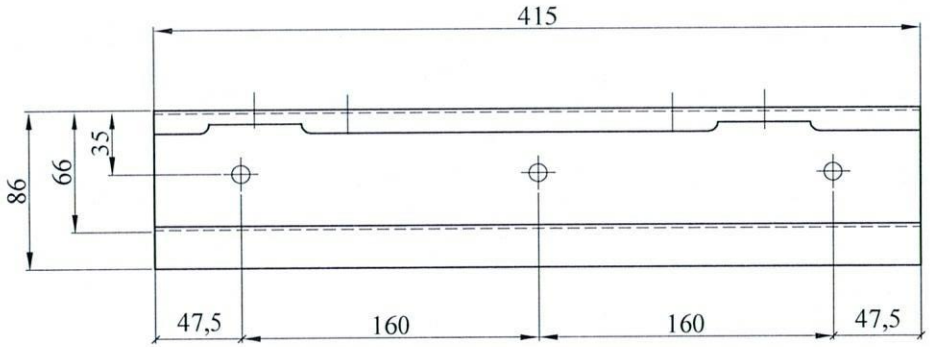

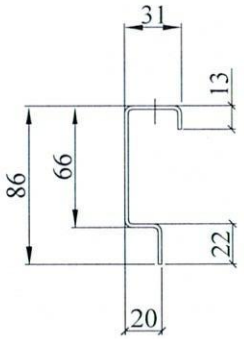

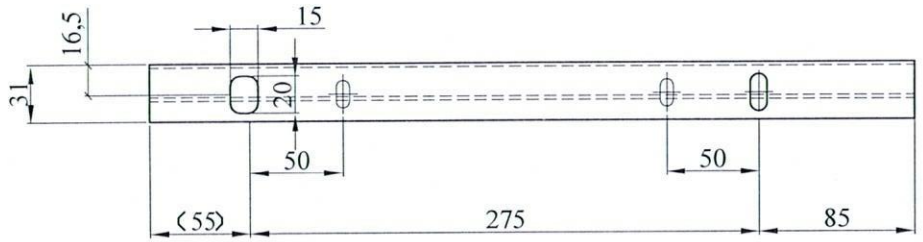

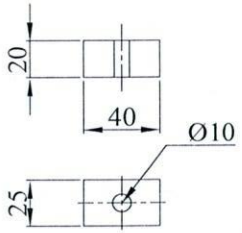

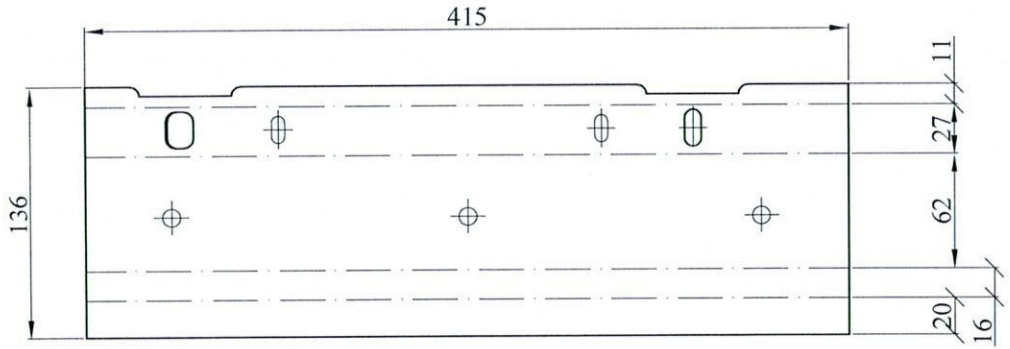

XƯƠNG NGANG TRÊN
CÁNH CỬA NHANH 2
VẬT LIỆU: Tole 2mm
SL: 01 trái+ 01 phải/ cửa

BÁT TREO CỬA
VL: Tole 20mm
SL: 04/ cửa

CÔNG TRÌNH: THỬ NGHIỆM CỬA TIM 6 CÁNH CHỐNG CHÁY E120 W2400x2300

		Cụm chi tiết/Group details: CÁNH CỬA NHANH 2			FUJI CTY CỔ PHẦN CÔNG NGHỆ THANG MÁY PHƯƠNG ĐÔNG	
Người vẽ kỹ sư	NGUYỄN NGỌC HUNG				Trụ sở : 483/18 Lê Văn Sỹ, Phường 12, Quận 3, TP HCM VPGD : 40 Đường số 5, KĐT Vạn Phúc, P.Hiệp Bình Phước, Q.Thủ Đức. TP HCM Tel : 028 - 3620 0715 Fax : 028 - 3620 0716 Web : www.thangmayphuongdong.com.vn	
Kiểm tra Kỹ sư	NGUYỄN VĂN THƠN	Tỉ lệ Scale	V.liệu Material	S.Lượng Quantity	BV/Title: XƯƠNG NGANG TRÊN CÁNH CỬA NHANH 2	
Duyệt Giám đốc	QUAN VIẾT TUẤN	1/4	-	-	MSBV: 6PCO.E120.24	0

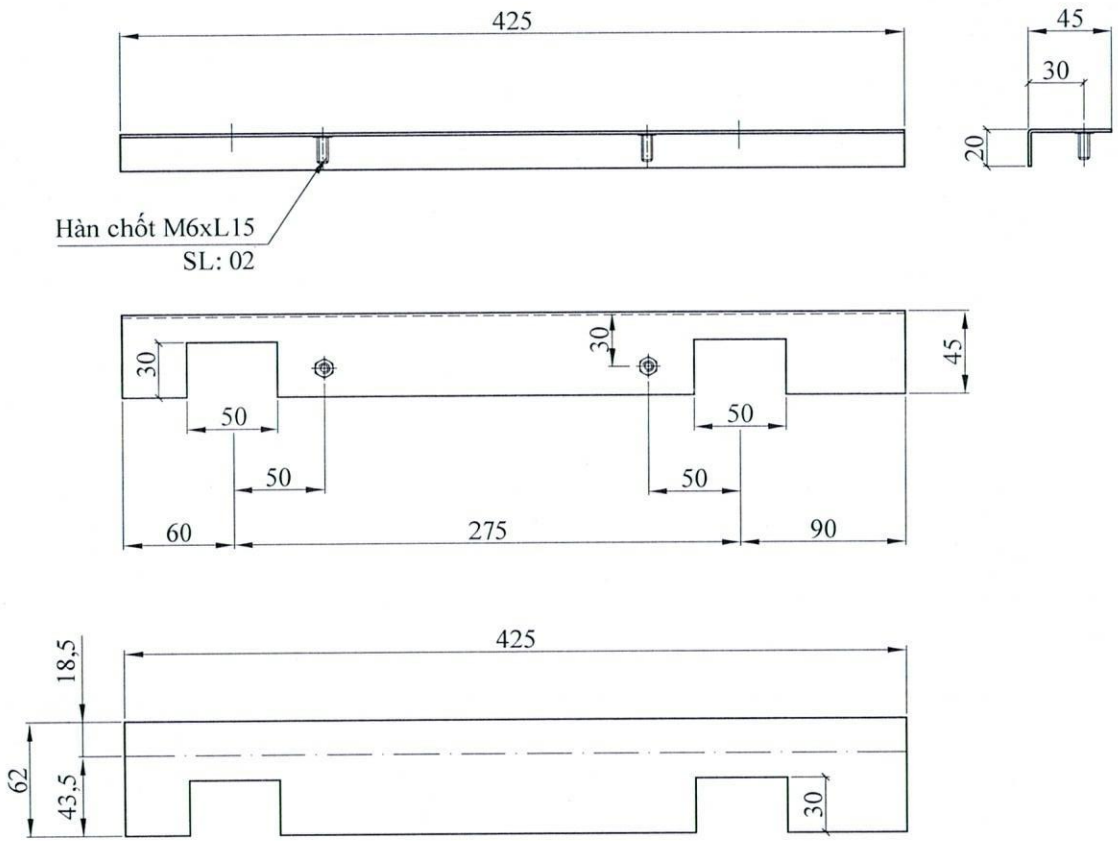

TẤM CHẮN LỬA TRÊN CÁNH CỬA NHANH 2

VẬT LIỆU: Tole kẽm 1.5mm

SL: 01 trái+01 phải/ cửa

CÔNG TRÌNH: THỬ NGHIỆM CỬA TIM 6 CÁNH CHỐNG CHÁY E120 W2400x2300					
		Cụm chi tiết/Group details: CÁNH CỬA NHANH 2			FUJI CTY CỔ PHẦN CÔNG NGHỆ THANG MÁY PHƯƠNG ĐÔNG Trụ sở : 483/18 Lê Văn Sỹ, Phường 12, Quận 3, TP HCM VPGD : 40 Đường số 5, KĐT Vạn Phúc, P.Hiệp Bình Phước, Q.Thủ Đức. TP HCM Tel : 028 - 3620 0715 Fax : 028 - 3620 0716 Web : www.thangmayphuongdong.com.vn
Người vẽ kỹ sư	NGUYỄN NGỌC HƯNG				
Kiểm tra Kỹ sư	NGUYỄN VĂN THỌN	Tỉ lệ Scale	V.liệu Material	S.Lượng Quantity	BV/Title: THANH NGANG CHẮN LỬA CỬA NHANH 2
Duyệt Giám đốc	QUAN VIỆT TUẤN	1/4	-	-	MSBV: 6PCO.E120.25 △0

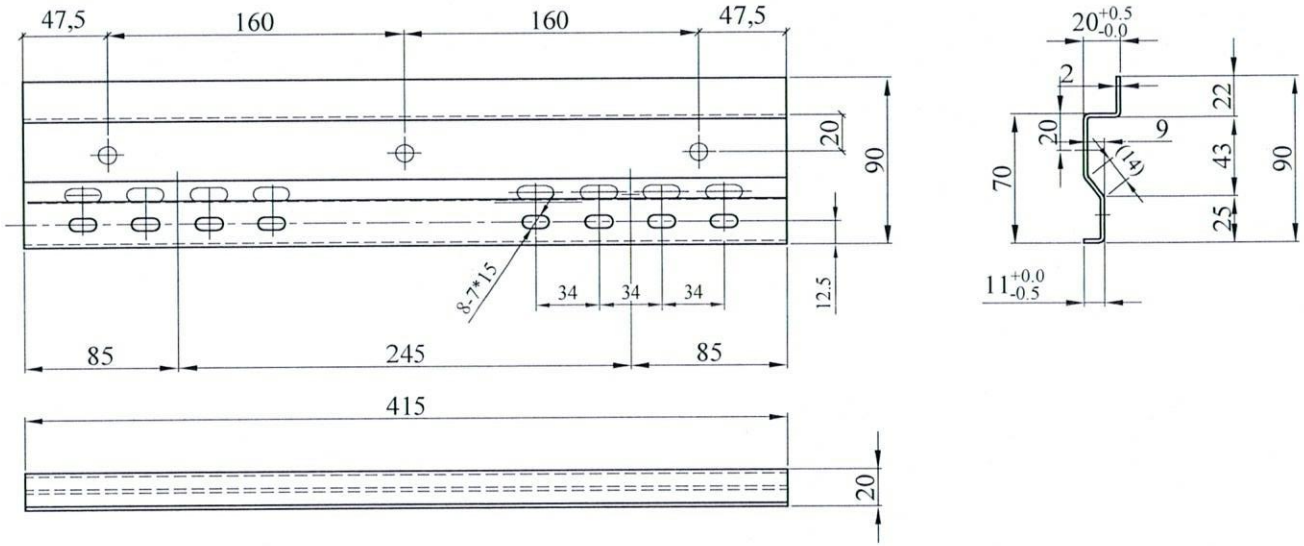

XƯƠNG NGANG DƯỚI CÁNH NHANH 2

VẬT LIỆU: Tole kẽm 2mm

SL: 01 trái+01 phải/ cửa

CÔNG TRÌNH: THỬ NGHIỆM CỬA TIM 6 CÁNH CHỐNG CHÁY E120 W2400x2300						
		Cụm chi tiết/Group details: CÁNH CỬA NHANH 2			FUJI CTY CỔ PHẦN CÔNG NGHỆ THANG MÁY PHƯƠNG ĐÔNG Trụ sở : 483/18 Lê Văn Sỹ, Phường 12, Quận 3, TP HCM VPGD : 40 Đường số 5, KĐT Vạn Phúc, P.Hiệp Bình Phước, Q.Thủ Đức. TP HCM Tel : 028 - 3620 0715 Fax : 028 - 3620 0716 Web : www.thangmayphuongdong.com.vn	
Người vẽ kỹ sư	NGUYỄN NGỌC HƯNG					
Kiểm tra Kỹ sư	NGUYỄN VĂN THƠN	Tỉ lệ Scale	V.liệu Material	S.Lượng Quantity	BV/Title: XƯƠNG NGANG DƯỚI CÁNH CỬA NHANH 2	
Duyệt Giám đốc	QUÁN VIỆT TUẤN	1/3	-	-	MSBV: 6PCO.E120.26	0

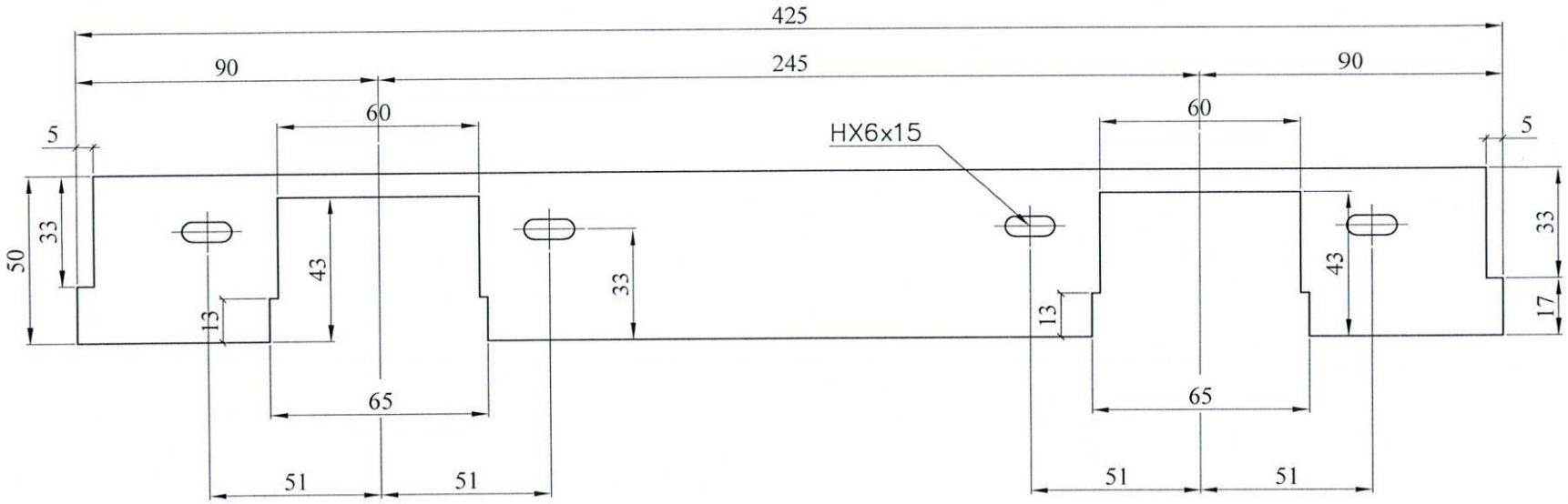

TẤM CHẮN LỬA DƯỚI CÁNH CỬA NHANH 2

VẬT LIỆU: Tole kẽm 1.5mm

SL: 01 trái+01 phải/ cửa

CÔNG TRÌNH: THỬ NGHIỆM CỬA TIM 6 CÁNH CHỐNG CHÁY E120 W2400x2300							
		Cụm chi tiết/Group details:				FUJI CTY CỔ PHẦN CÔNG NGHỆ THANG MÁY PHƯƠNG ĐÔNG	
Người vẽ kỹ sư	NGUYỄN NGỌC HƯNG	CÁNH CỬA NHANH 2				Trụ sở : 483/18 Lê Văn Sỹ, Phường 12, Quận 3, TP HCM VPGD : 40 Đường số 5, KĐT Vạn Phúc, P.Hiệp Bình Phước, Q.Thủ Đức. TP HCM Tel : 028 - 3620 0715 Fax : 028 - 3620 0716 Web : www.thangmayphuongdong.com.vn	
Kiểm tra Kỹ sư	NGUYỄN VĂN THƠM	Tỉ lệ Scale	V.liệu Material	S.Lượng Quantity	BV/Title: TẤM CHẮN LỬA SILL CỬA NHANH 2		
Duyệt Giám đốc	QUAN VIỆT TUẤN	1/2	-	-	MSBV: 6PĐO.E120.27	0	

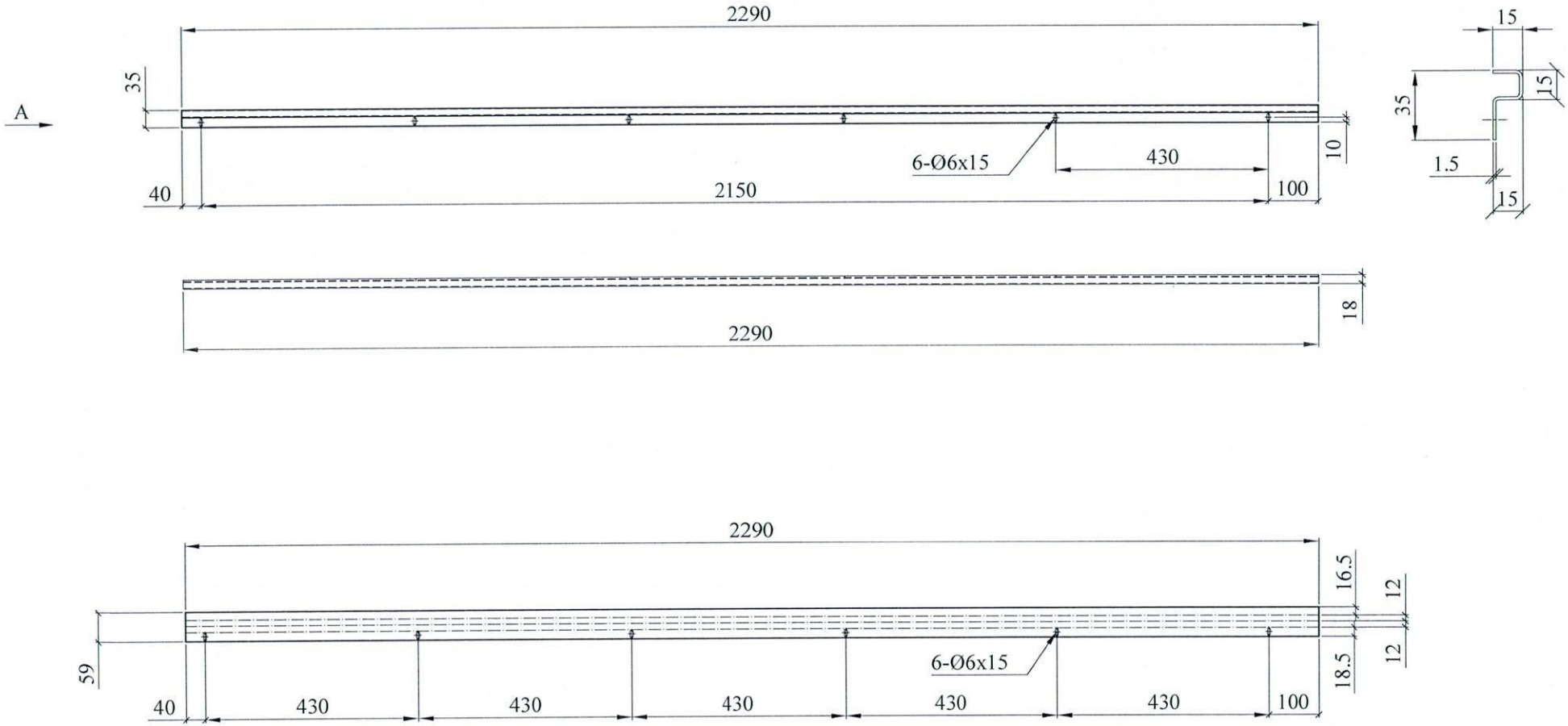

TẤM CHẮN LỬA ĐỨNG CÁNH NHANH 2
VẬT LIỆU: Tole kẽm 1.5mm
SL: 01trái+01 phải/ cửa

CÔNG TRÌNH: THỬ NGHIỆM CỬA TIM 6 CÁNH CHỐNG CHÁY E120 W2400x2300						
		Cụm chi tiết/Group details: CÁNH CỬA NHANH 2			FUJI CTY CỔ PHẦN CÔNG NGHỆ THANG MÁY PHƯƠNG ĐÔNG Trụ sở : 483/18 Lê Văn Sỹ, Phường 12, Quận 3, TP HCM VPGD : 40 Đường số 5, KĐT Vạn Phúc, P.Hiệp Bình Phước, Q.Thủ Đức. TP HCM Tel : 028 - 3620 0715 Fax : 028 - 3620 0716 Web : www.thangmayphuongdong.com.vn	
Người vẽ kỹ sư	NGUYỄN NGỌC HƯNG					
Kiểm tra Kỹ sư	NGUYỄN VĂN THƠN	Tỉ lệ Scale	V.liệu Material	S.Lượng Quantity	BV/Title: THANH ĐỨNG CHẮN LỬA CÁNH CỬA NHANH 2	
Duyệt Giám đốc	QUAN VIỆT TUẤN	1/12	-	-	MSBV: 6PCO.E120.28	0

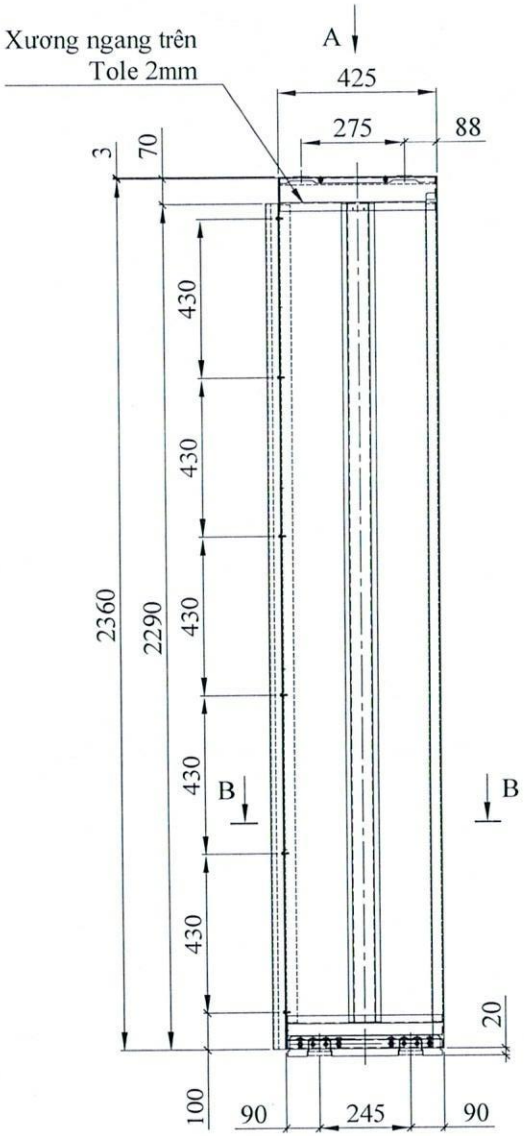

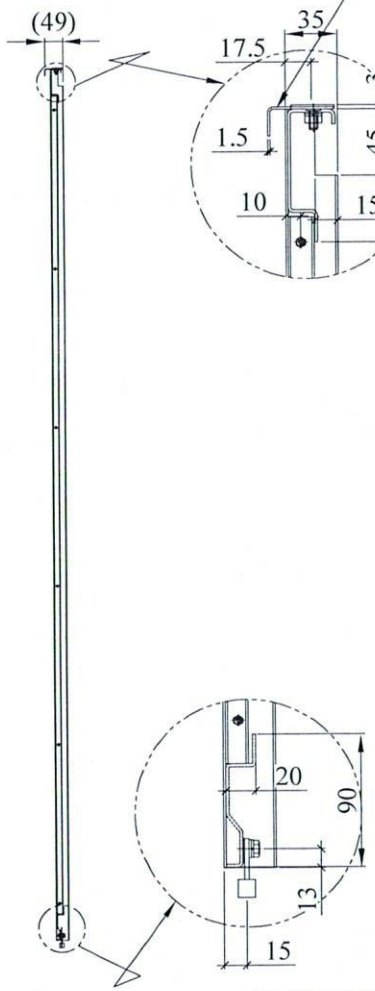

THEO A
(4:1)

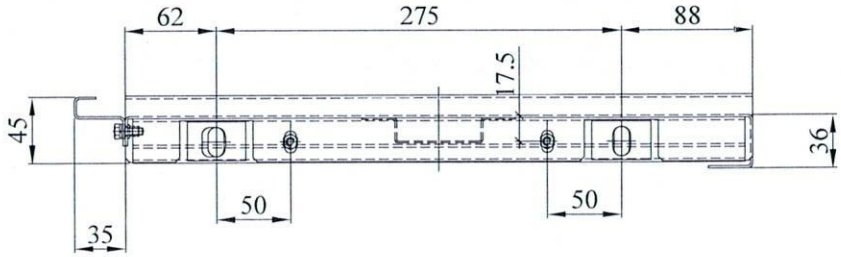

B-B
(4:1)

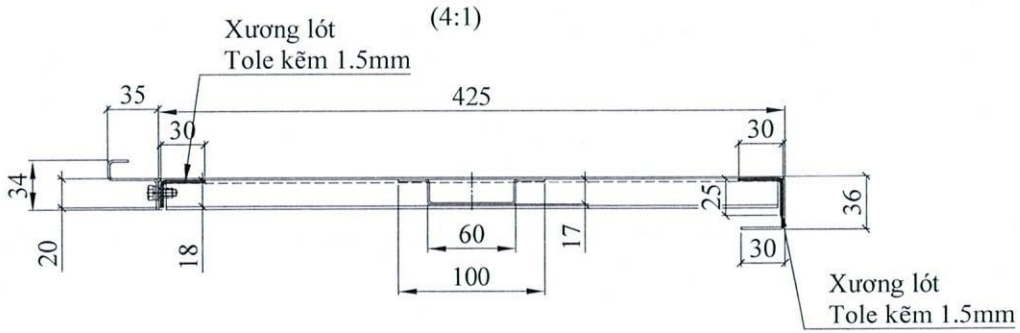

CÁNH CỬA CHẬM
SL: 01tr+01ph/ cửa

GHI CHÚ:
- Xương dọc, xương ngang hàn tig liên kết với tấm cánh cửa

CÔNG TRÌNH: THỬ NGHIỆM CỬA TIM 6 CÁNH CHỐNG CHÁY E120 W2400x2300						
		Cụm chi tiết/Group details: CỬA TẦNG			FUJI CTY CỔ PHẦN CÔNG NGHỆ THANG MÁY PHƯƠNG ĐÔNG	
Người vẽ kỹ sư	NGUYỄN NGỌC HƯNG				Trụ sở : 483/18 Lê Văn Sỹ, Phường 12, Quận 3, TP HCM VPGD : 40 Đường số 5, KĐT Vạn Phúc, P.Hiệp Bình Phước, Q.Thủ Đức. TP HCM Tel : 028 - 3620 0715 Fax : 028 - 3620 0716 Web : www.thangmayphuongdong.com.vn	
Kiểm tra Kỹ sư	NGUYỄN VĂN THƠN	Tỉ lệ Scale	V.liệu Material	S.Lượng Quantity	BV/Title: BVL CÁNH CỬA CHẬM	
Duyệt Giám đốc	QUAN VIỆT TUẤN	1/14	-	-	MSBV: 6PCO.E120.29	0

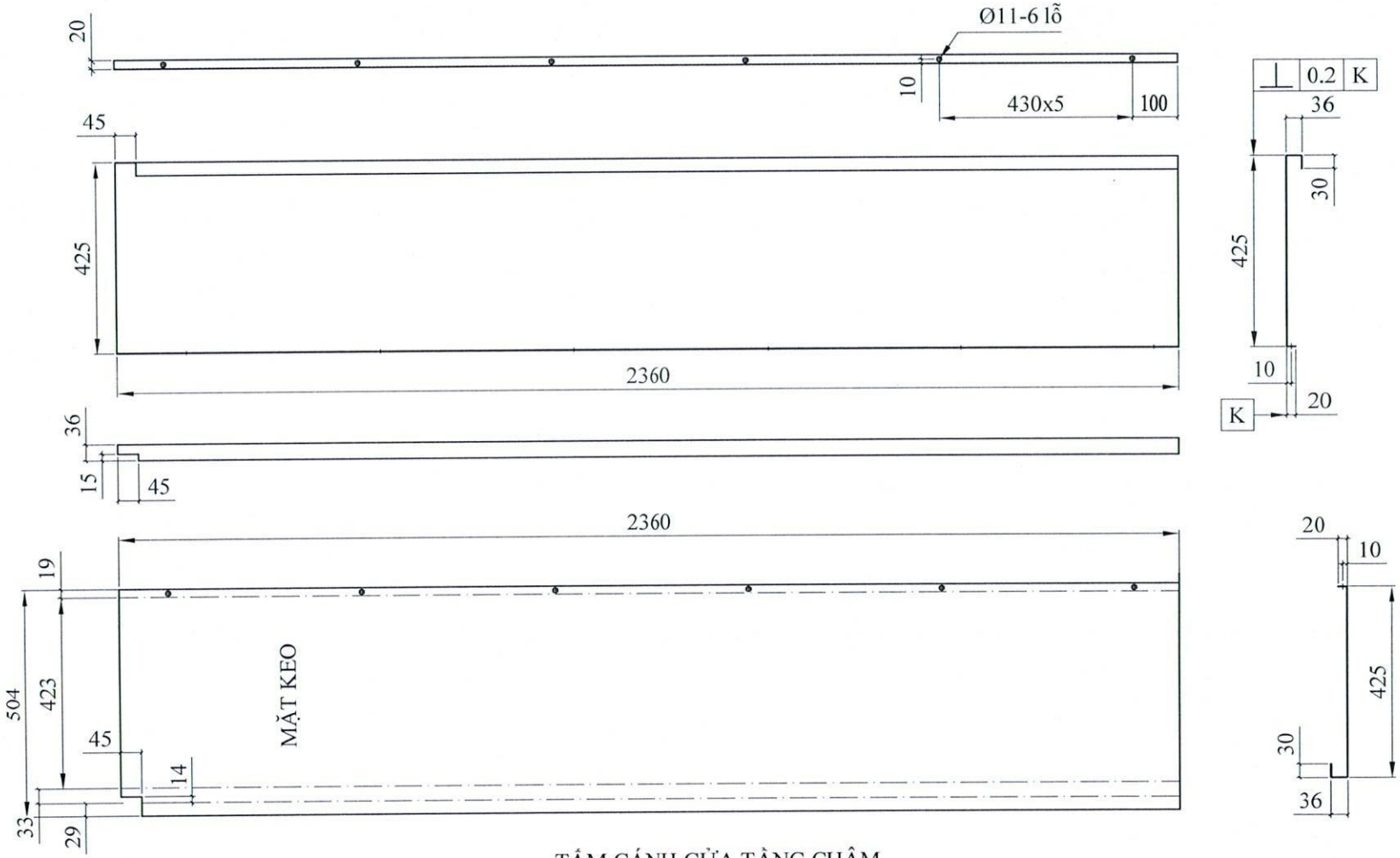

TẤM CÁNH CỬA TẦNG CHẬM

VẬT LIỆU: INOX 1.2MM

SL: 01trái+01 phải/ cửa

CÔNG TRÌNH: THỬ NGHIỆM CỬA TIM 6 CÁNH CHỐNG CHÁY E120 W2400x2300							
		Cụm chi tiết/Group details: CÁNH CỬA CHẬM			FUJI Oriental Elevator Technology J.S.C Since 2006	CTY CỔ PHẦN CÔNG NGHỆ THANG MÁY PHƯƠNG ĐÔNG	
Người vẽ kỹ sư	NGUYỄN NGỌC HƯNG				Trụ sở : 483/18 Lê Văn Sỹ, Phường 12, Quận 3, TP HCM VPGD : 40 Đường số 5, KĐT Vạn Phúc, P.Hiệp Bình Phước, Q.Thủ Đức. TP HCM Tel : 028 - 3620 0715 Fax : 028 - 3620 0716 Web : www.thangmayphuongdong.com.vn		
Kiểm tra Kỹ sư	NGUYỄN VĂN THỌN	Tỉ lệ Scale	V.liệu Material	S.Lượng Quantity	BV/Title: TẤM CÁNH CỬA CHẬM		
Duyệt Giám đốc	QUAN VIỆT TUẤN	1/14	-	-	MSBV: 6PCO.E120.30	0	

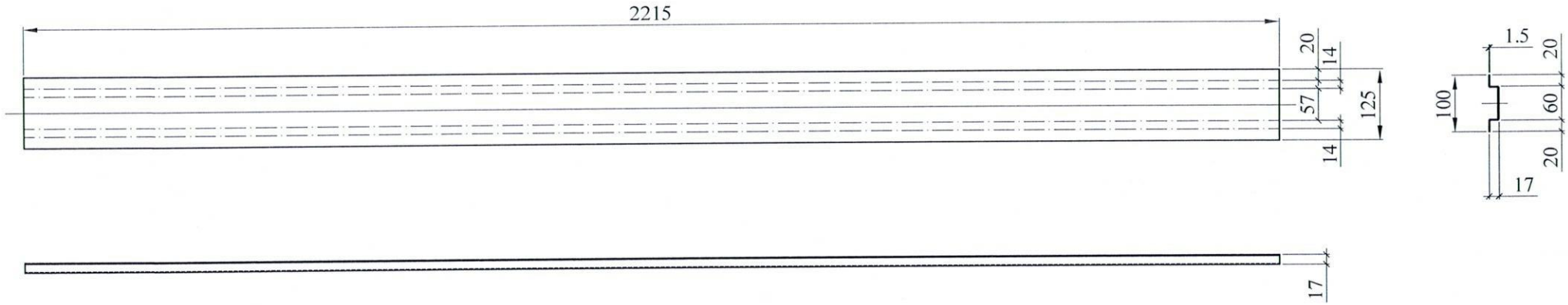

XƯƠNG DỌC CÁNH CHẬM CỬA TẦNG

VẬT LIỆU: Tole kẽm 1.5mm

SL: 02/ cửa

GHI CHÚ :

+ Hàn liên kết với tấm cửa.

CÔNG TRÌNH: THỬ NGHIỆM CỬA TIM 6 CÁNH CHỐNG CHÁY E120 W2400x2300							
		Cụm chi tiết/Group details: CÁNH CỬA CHẬM			FUJI Oriental Elevator Technology J.S.C Since 2006	CTY CỔ PHẦN CÔNG NGHỆ THANG MÁY PHƯƠNG ĐÔNG	
Người vẽ kỹ sư	NGUYỄN NGỌC HƯNG				Trụ sở : 483/18 Lê Văn Sỹ, Phường 12, Quận 3, TP HCM VPGD : 40 Đường số 5, KĐT Vạn Phúc, P.Hiệp Bình Phước, Q.Thủ Đức, TP HCM Tel : 028 - 3620 0715 Fax : 028 - 3620 0716 Web : www.thangmayphuongdong.com.vn		
Kiểm tra Kỹ sư	NGUYỄN VĂN THƠN	Tỉ lệ Scale	V.liệu Material	S.Lượng Quantity	BV/Title: XƯƠNG DỌC CÁNH CỬA CHẬM		
Duyệt Giám đốc	QUAN VIỆT TUẤN	1/10	-	-	MSBV: 6PCO.E120.32	0	

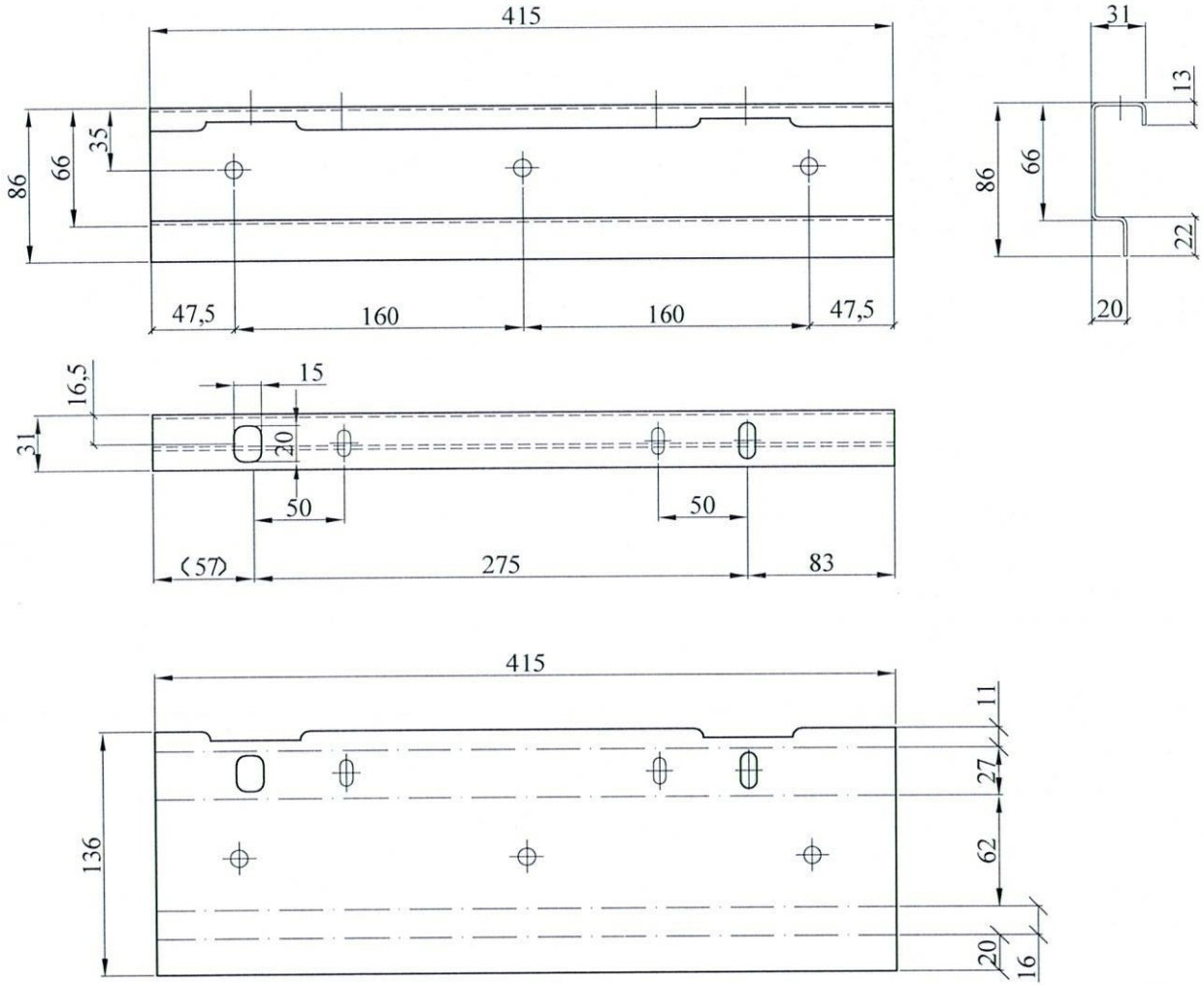

XƯƠNG NGANG TRÊN
CÁNH CỬA CHẬM
VẬT LIỆU: Tole 2mm
SL: 01 trái+ 01 phải/ cửa

CÔNG TRÌNH: THỬ NGHIỆM CỬA TIM 6 CÁNH CHỐNG CHÁY E120 W2400x2300						
		Cụm chi tiết/Group details: CÁNH CỬA CHẬM			FUJI CTY CỔ PHẦN CÔNG NGHỆ THANG MÁY PHƯƠNG ĐÔNG Trụ sở : 483/18 Lê Văn Sỹ, Phường 12, Quận 3, TP HCM VPGD : 40 Đường số 5, KĐT Vạn Phúc, P.Hiệp Bình Phước, Q.Thủ Đức, TP HCM Tel : 028 - 3620 0715 Fax : 028 - 3620 0716 Web : www.thangmayphuongdong.com.vn	
Người vẽ kỹ sư	NGUYỄN NGỌC HƯNG					
Kiểm tra Kỹ sư	NGUYỄN VĂN THÔN	Tỉ lệ Scale	V.liệu Material	S.Lượng Quantity	BV/Title: XƯƠNG NGANG TRÊN CÁNH CỬA CHẬM	
Duyệt Giám đốc	QUAN VIỆT TUẤN	1/4	-	-	MSBV: 6PCO.E120.33	0

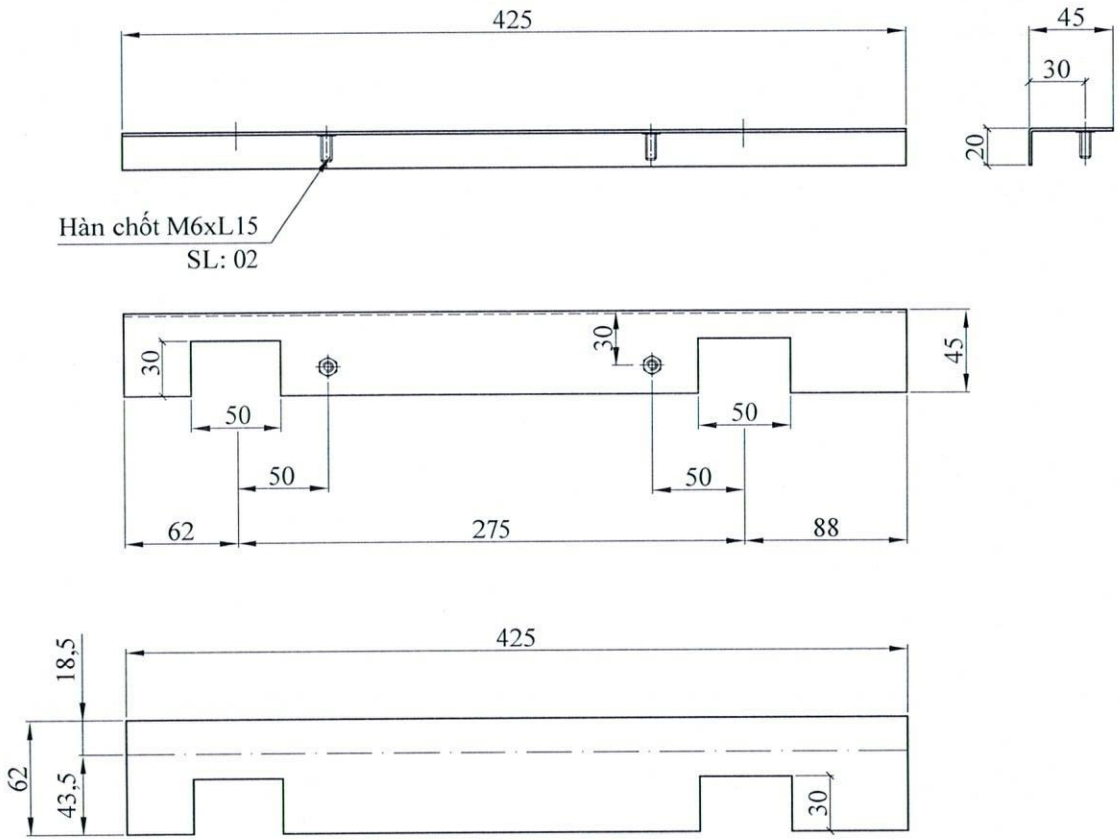

TẤM CHẮN LỬA TRÊN CÁNH CỬA CHẬM

VẬT LIỆU: Tole kẽm 1.5mm

SL: 01 trái+01 phải/ cửa

CÔNG TRÌNH: THỬ NGHIỆM CỬA TIM 6 CÁNH CHỐNG CHÁY E120 W2400x2300							
		Cụm chi tiết/Group details: CÁNH CỬA CHẬM				FUJI CTY CỔ PHẦN CÔNG NGHỆ THANG MÁY PHƯƠNG ĐÔNG Trụ sở : 483/18 Lê Văn Sỹ, Phường 12, Quận 3, TP HCM VPGD : 40 Đường số 5, KĐT Vạn Phúc, P.Hiệp Bình Phước, Q.Thủ Đức. TP HCM Tel : 028 - 3620 0715 Fax : 028 - 3620 0716 Web : www.thangmayphuongdong.com.vn	
Người vẽ kỹ sư	NGUYỄN NGỌC HƯNG						
Kiểm tra Kỹ sư	NGUYỄN VĂN THƯỜNG	Tỉ lệ Scale	V.liệu Material	S.Lượng Quantity	BV/Title: THANH NGANG CHẮN LỬA CỬA CHẬM		
Duyệt Giám đốc	QUAN VIỆT TUẤN	1/4	-	-	MSBV: 6PCO.E120.34	0	

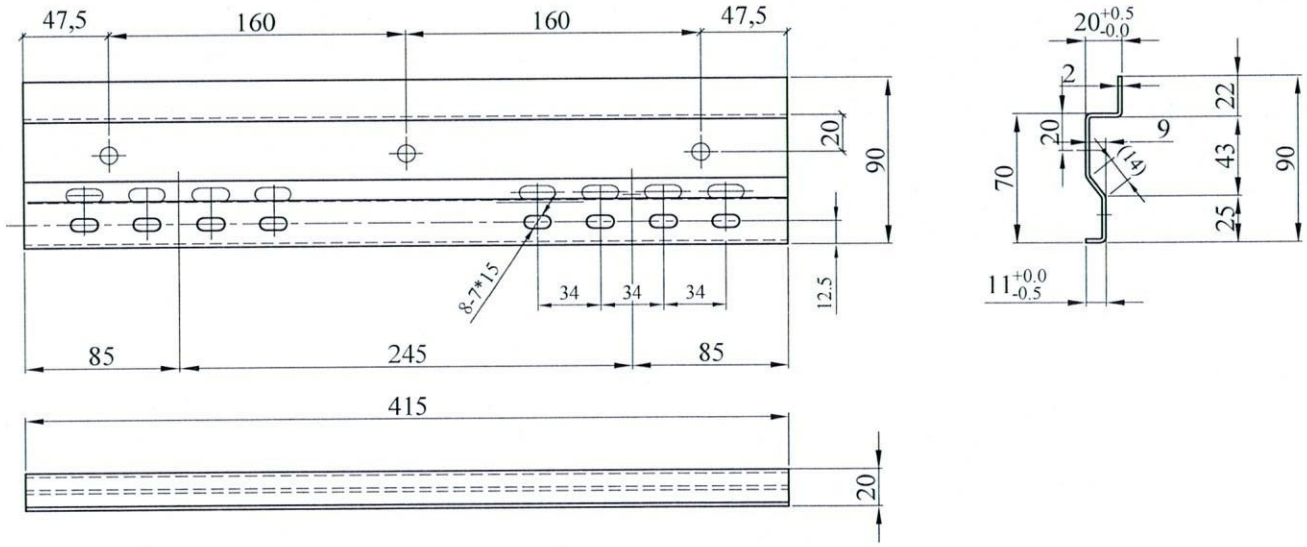

XƯƠNG NGANG DƯỚI CÁNH CHẬM

VẬT LIỆU: Tole kẽm 2mm

SL: 01 trái+01 phải/ cửa

CÔNG TRÌNH: THỬ NGHIỆM CỬA TIM 6 CÁNH CHỐNG CHÁY E120 W2400x2300							
		Cụm chi tiết/Group details: CÁNH CỬA CHẬM				FUJI CTY CỔ PHẦN CÔNG NGHỆ THANG MÁY PHƯƠNG ĐÔNG Trụ sở : 483/18 Lê Văn Sỹ, Phường 12, Quận 3, TP HCM VPGD : 40 Đường số 5, KĐT Vạn Phúc, P.Hiệp Bình Phước, Q.Thủ Đức. TP HCM Tel : 028 - 3620 0715 Fax : 028 - 3620 0716 Web : www.thangmayphuongdong.com.vn	
Người vẽ kỹ sư	NGUYỄN NGỌC HƯNG						
Kiểm tra Kỹ sư	NGUYỄN VĂN THƠN	Tỉ lệ Scale	V.liệu Material	S.Lượng Quantity	BV/Title: XƯƠNG NGANG DƯỚI CÁNH CỬA CHẬM		
Duyệt Giám đốc	QUAN VIẾT TUẤN	1/3	-	-	MSBV: 6PCO.E120.35	0	

CÔNG TY CỔ PHẦN CÔNG NGHỆ THANG MÁY PHƯƠNG ĐÔNG

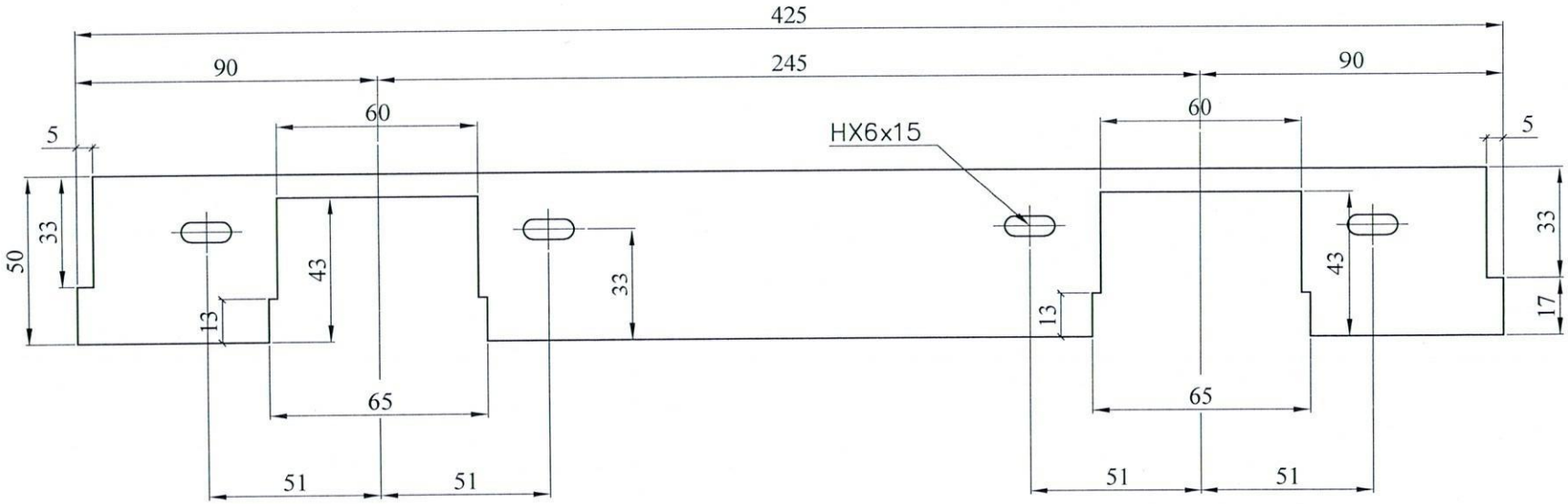

TẤM CHẮN LỬA DƯỚI CÁNH CỬA CHẬM

VẬT LIỆU: Tole kẽm 1.5mm

SL: 01 trái+01 phải/ cửa

CÔNG TRÌNH: THỬ NGHIỆM CỬA TIM 6 CÁNH CHỐNG CHÁY E120 W2400x2300						
		Cụm chi tiết/Group details:			FUJI CTY CỔ PHẦN CÔNG NGHỆ THANG MÁY PHƯƠNG ĐÔNG	
Người vẽ kỹ sư	NGUYỄN NGỌC HƯNG	CÁNH CỬA CHẬM			Trụ sở : 483/18 Lê Văn Sỹ, Phường 12, Quận 3, TP HCM VPGD : 40 Đường số 5, KĐT Vạn Phúc, P.Hiệp Bình Phước, Q.Thủ Đức, TP HCM Tel : 028 - 3620 0715 Fax : 028 - 3620 0716 Web : www.thangmayphuongdong.com.vn	
Kiểm tra Kỹ sư	NGUYỄN VĂN THƠN	Tỉ lệ Scale	V.liệu Material	S.Lượng Quantity	BV/Title: TẤM CHẮN LỬA SILL CỬA CHẬM	
Duyệt Giám đốc	QUAN VIỆT TUẤN	1/2	-	-	MSBV: 6PCO.E120.36	0

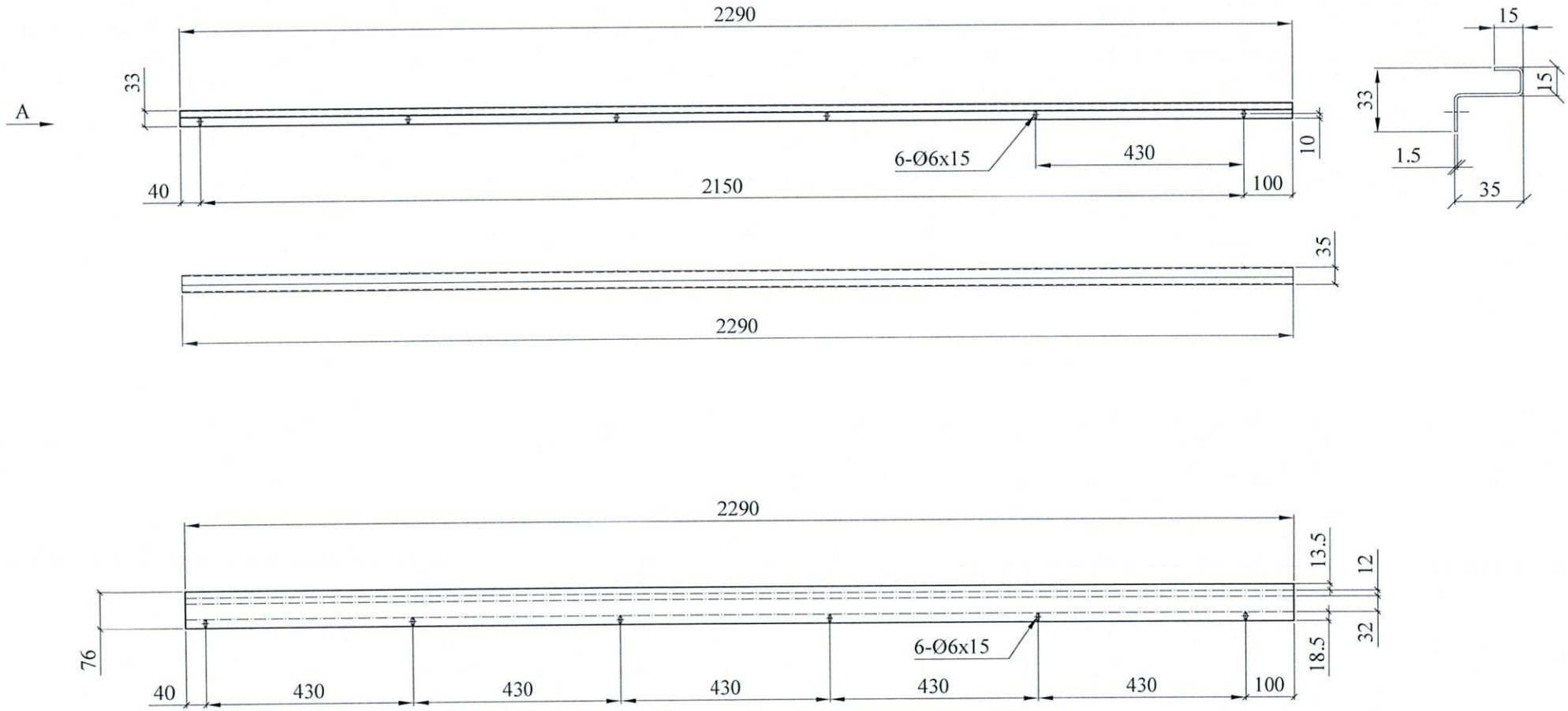

TẤM CHẮN LỬA ĐỨNG CÁNH CỬA CHẬM

VẬT LIỆU: Tole kẽm 1.5mm

SL: 01trái+01 phải/ cửa

CÔNG TRÌNH: THỬ NGHIỆM CỬA TIM 6 CÁNH CHỐNG CHÁY E120 W2400x2300							
		Cụm chi tiết/Group details: CÁNH CỬA CHẬM				FUJI CTY CỔ PHẦN CÔNG NGHỆ THANG MÁY PHƯƠNG ĐÔNG Trụ sở : 483/18 Lê Văn Sỹ, Phường 12, Quận 3, TP HCM VPGD : 40 Đường số 5, KĐT Vạn Phúc, P.Hiệp Bình Phước, Q.Thủ Đức, TP HCM Tel : 028 - 3620 0715 Fax : 028 - 3620 0716 Web : www.thangmayphuongdong.com.vn	
Người vẽ kỹ sư	NGUYỄN NGỌC HƯNG						
Kiểm tra Kỹ sư	NGUYỄN VĂN THƠNG	Tỉ lệ Scale	V.liệu Material	S.Lượng Quantity	BV/Title: THANH ĐỨNG CHẮN LỬA CÁNH CỬA CHẬM		
Duyệt Giám đốc	QUAN VIỆT TUẤN	1/12	-	-	MSBV: 6PCO.E120.37	0	

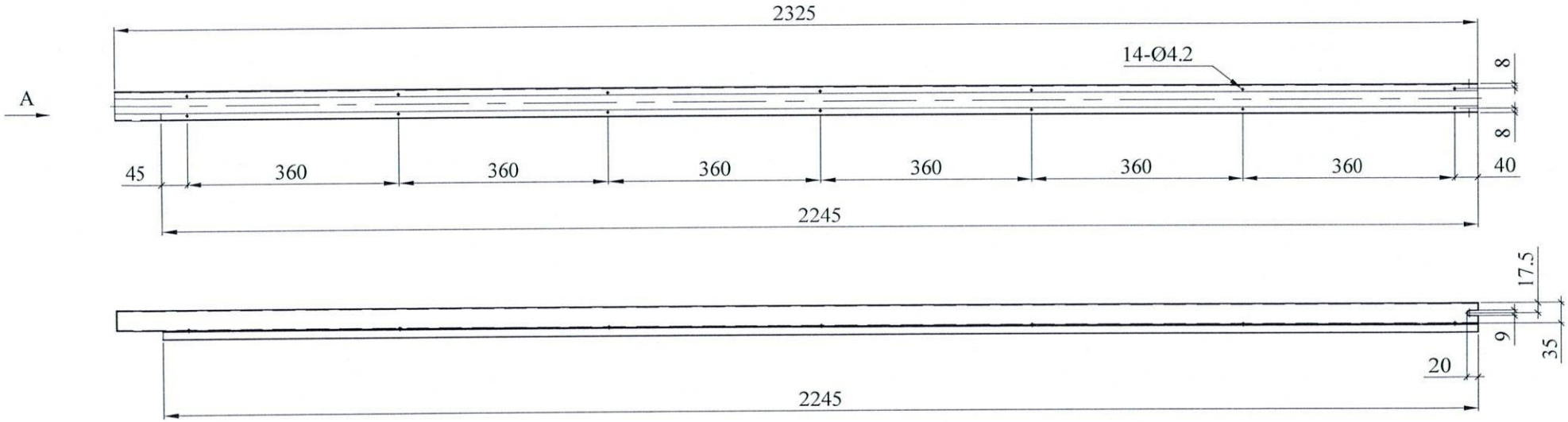

THEO A

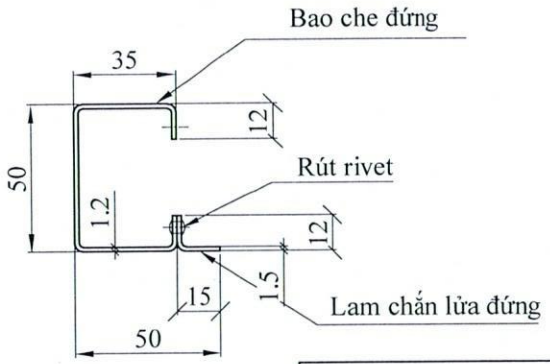

BAO CHE ĐỨNG
VẬT LIỆU: Inox sọc 1.2mm
SL: 02/cửa

GHI CHÚ :
+ Tấm bao che inox và xương lót liên kết với nhau bằng rivê.

CÔNG TRÌNH: THỬ NGHIỆM CỬA TIM 6 CÁNH CHỐNG CHÁY E120 W2400x2300							
		Cụm chi tiết/Group details: BAO CHE ĐỨNG			FUJI CTY CỔ PHẦN CÔNG NGHỆ THANG MÁY PHƯƠNG ĐÔNG		
Người vẽ kỹ sư	NGUYỄN NGỌC HƯNG				Trụ sở : 483/18 Lê Văn Sỹ, Phường 12, Quận 3, TP HCM VPGD : 40 Đường số 5, KĐT Vạn Phúc, P.Hiệp Bình Phước, Q.Thủ Đức, TP HCM Tel : 028 - 3620 0715 Fax : 028 - 3620 0716 Web : www.thangmayphuongdong.com.vn		
Kiểm tra Kỹ sư	NGUYỄN VĂN THƠN	Tỉ lệ Scale	V.liệu Material	S.Lượng Quantity	BV/Title: BVL BAO CHE ĐỨNG		
Duyệt Giám đốc	QUAN VIẾT TUẤN	1/12		01tr+01ph /1cửa	MSBV: 6PCO.E120.38	0	

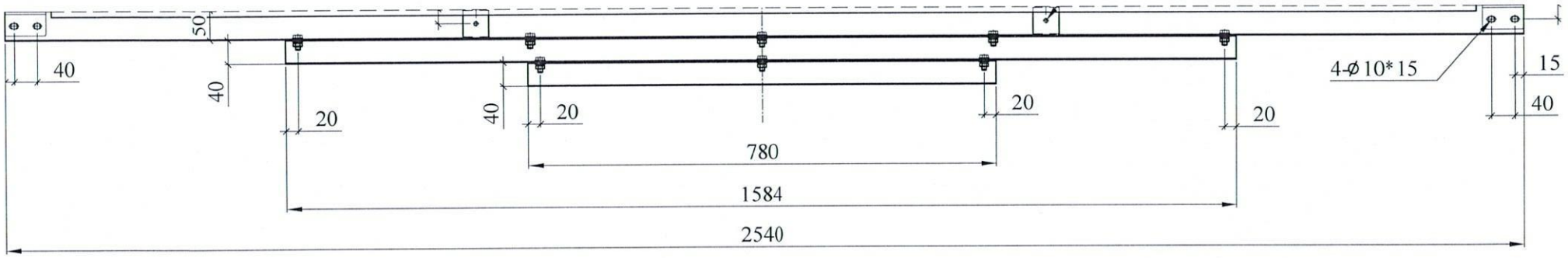

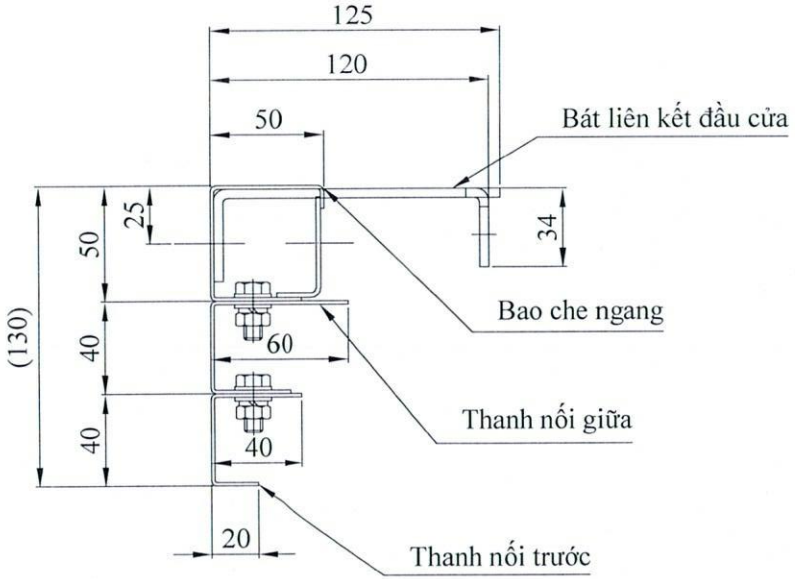

CÔNG TRÌNH: THỬ NGHIỆM CỬA TIM 6 CÁNH CHỐNG CHÁY E120 W2400x2300						
		Cụm chi tiết/Group details: BAO CHE NGANG			FUJI CTY CỔ PHẦN CÔNG NGHỆ THANG MÁY PHƯƠNG ĐÔNG Trụ sở : 483/18 Lê Văn Sỹ, Phường 12, Quận 3, TP HCM VPGD : 40 Đường số 5, KĐT Vạn Phúc, P.Hiệp Bình Phước, Q.Thủ Đức. TP HCM Tel : 028 - 3620 0715 Fax : 028 - 3620 0716 Web : www.thangmayphuongdong.com.vn		
Người vẽ kỹ sư	NGUYỄN NGỌC HƯNG					
Kiểm tra Kỹ sư	NGUYỄN VĂN THÔN	Tỉ lệ Scale	V.liệu Material	S.Lượng Quantity	BV/Title: BVL BAO CHE NGANG	
Duyệt Giám đốc	QUAN VIỆT TUẤN	1/3		01/1cửa	MSBV: 6PCO.E120.41	0

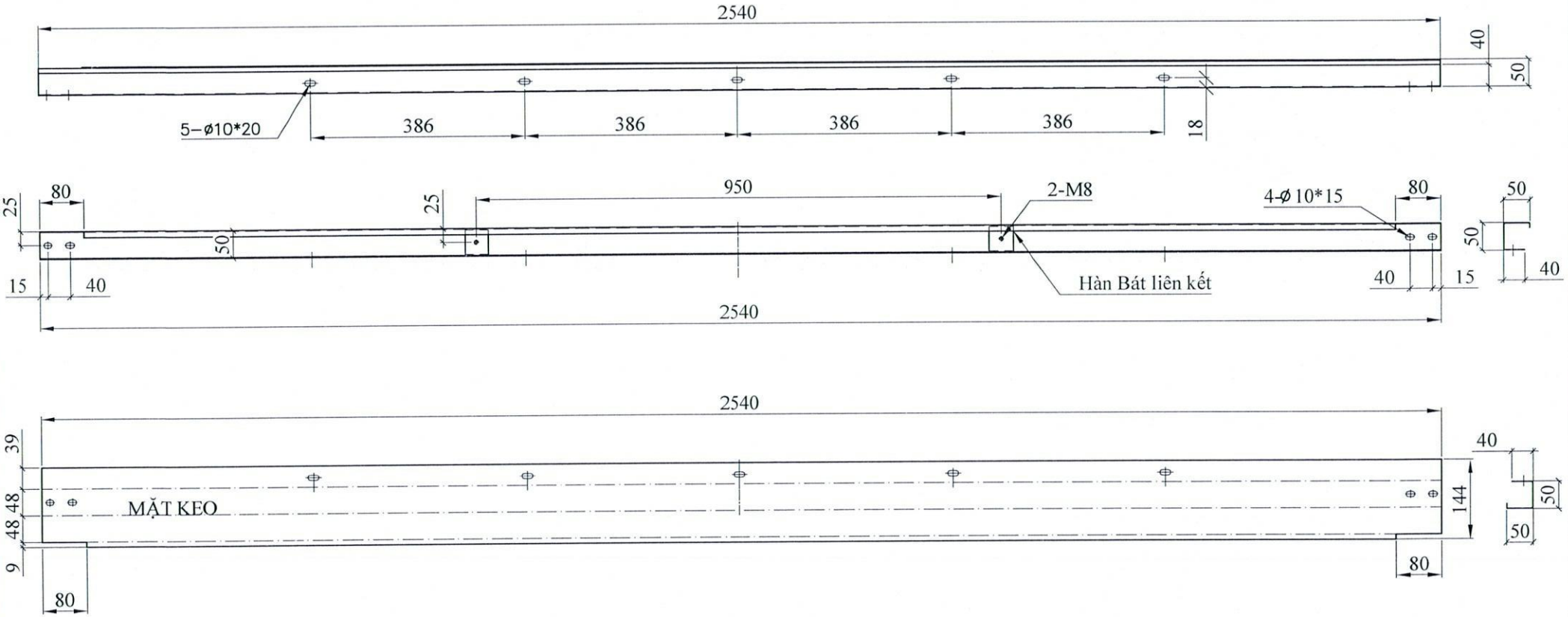

TẤM BAO CHE NGANG
VẬT LIỆU: Inox 1.2MM
SL: 01/ cửa

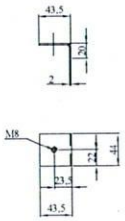

BÁT LIÊN KẾT
VẬT LIỆU: Tole 2mm
SL: 02/ cửa

CÔNG TRÌNH: THỬ NGHIỆM CỬA TIM 6 CÁNH CHỐNG CHÁY E120 W2400x2300							
		Cụm chi tiết/Group details: BAO CHE NGANG			FUJI CTY CỔ PHẦN CÔNG NGHỆ THANG MÁY PHƯƠNG ĐÔNG Trụ sở : 483/18 Lê Văn Sỹ, Phường 12, Quận 3, TP HCM VPGD : 40 Đường số 5, KĐT Vạn Phúc, P.Hiệp Bình Phước, Q.Thủ Đức. TP HCM Tel : 028 - 3620 0715 Fax : 028 - 3620 0716 Web : www.thangmayphuongdong.com.vn		
Người vẽ kỹ sư	NGUYỄN NGỌC HƯNG						
Kiểm tra Kỹ sư	NGUYỄN VĂN THƠN	Tỉ lệ Scale	V.liệu Material	S.Lượng Quantity	BV/Title: BAO CHE NGANG		
Duyệt Giám đốc	QUAN VIỆT TUẤN	1/3		01/1cửa	MSBV: 6PCO.E120.42	0	

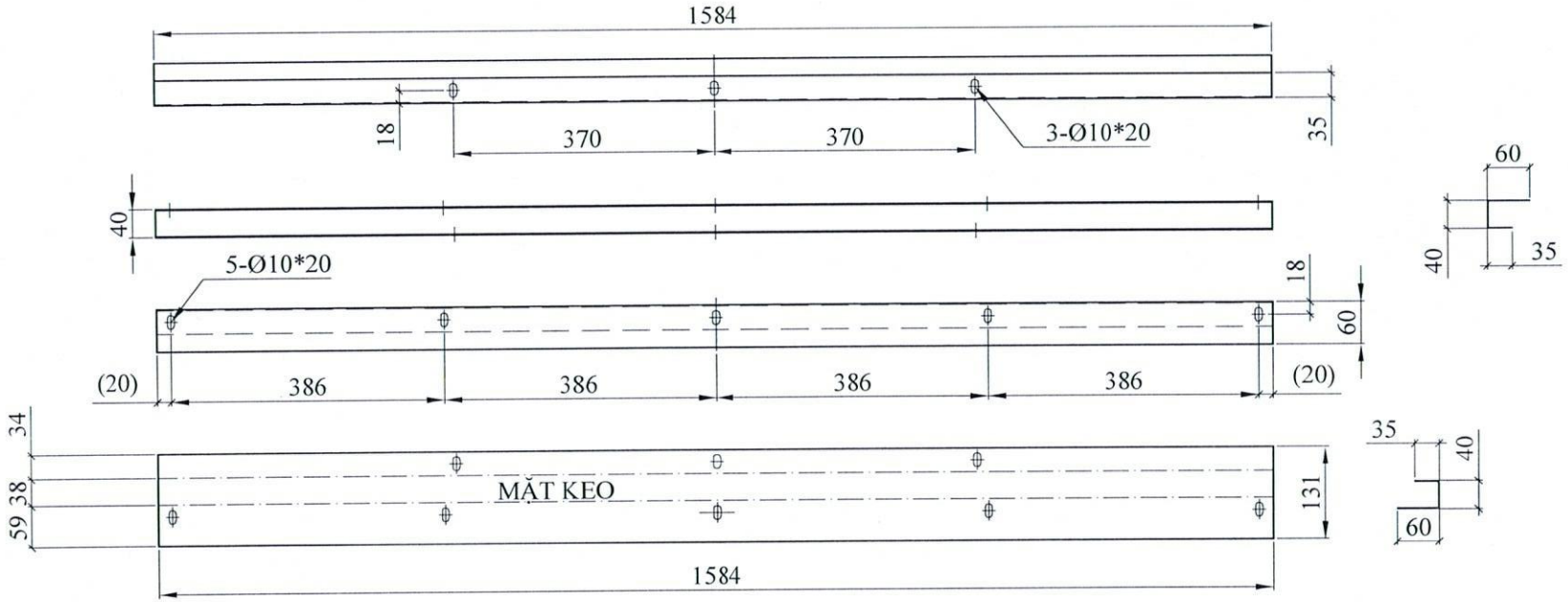

THANH NỐI GIỮA
VẬT LIỆU: Inox 1.2MM
SL: 01/ cửa

THANH NỐI TRƯỚC
VẬT LIỆU: Inox 1.2MM
SL: 01/ cửa

CÔNG TRÌNH: THỬ NGHIỆM CỬA TIM 6 CÁNH CHỐNG CHÁY E120 W2400x2300						
		Cụm chi tiết/Group details: BAO CHE NGANG			FUJI CTY CỔ PHẦN CÔNG NGHỆ THANG MÁY PHƯƠNG ĐÔNG Trụ sở : 483/18 Lê Văn Sỹ, Phường 12, Quận 3, TP HCM VPGD : 40 Đường số 5, KĐT Vạn Phúc, P.Hiệp Bình Phước, Q.Thủ Đức. TP HCM Tel : 028 - 3620 0715 Fax : 028 - 3620 0716 Web : www.thangmayphuongdong.com.vn	
Người vẽ kỹ sư	NGUYỄN NGỌC HƯNG					
Kiểm tra Kỹ sư	NGUYỄN VĂN THƠN	Tỉ lệ Scale	V.liệu Material	S.Lượng Quantity	BV/Title: BAO CHE NGANG	
Duyệt Giám đốc	QUAN VIỆT TUẤN	1/3		01/1cửa	MSBV: 6PCO.E120.43	0

CÔNG TY CỔ PHẦN CÔNG NGHỆ THANG MÁY PHƯƠNG ĐÔNG
M.S.D.N: 0304590953-C.T.C.P.
QUẬN 3 - T.P HỒ CHÍ MINH

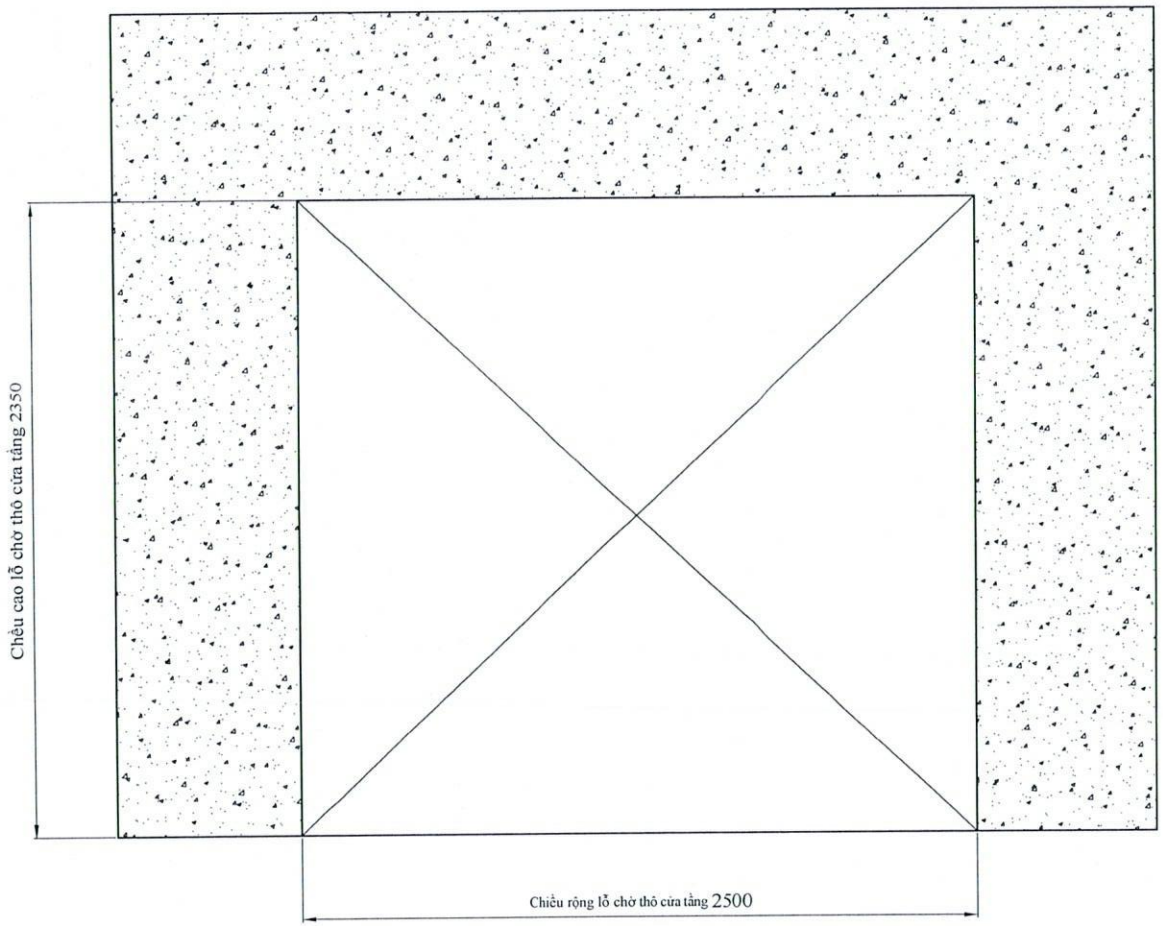

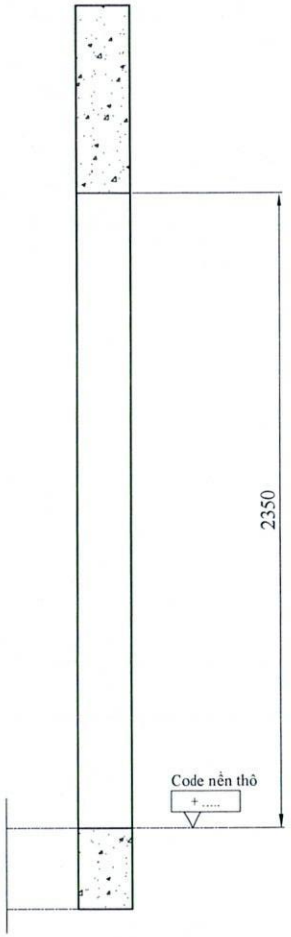

CÔNG TRÌNH: THỬ NGHIỆM CỬA TIM 6 CÁNH CHỐNG CHÁY E120 W2400x2300

		Cụm chi tiết: CỬA TẦNG			FUJI CTY CỔ PHẦN CÔNG NGHỆ THANG MÁY PHƯƠNG ĐÔNG Trụ sở : 483/18 Lê Văn Sỹ, Phường 12, Quận 3, TP HCM VPGD : 40 Đường số 5, KĐT Van Phúc, P.Hiệp Bình Phước, Q.Thủ Đức. TP HCM Tel : 028 - 3620 0715 Fax : 028 - 3620 0716 Web : www.thangmayphuongdong.com.vn	
Người vẽ kỹ sư	NGUYỄN NGỌC HƯNG					
Kiểm tra Kỹ sư	NGUYỄN VĂN THƠN	Tỉ lệ Scale	V.liệu Material	S.Lượng Quantity	BV/Title: Ô CHỪA THÔ LẮP CỬA	
Duyệt Giám đốc	QUÁN VIỆT TUẤN	1/20			MSBV: 6PCO.E120.02	0	1/1

PHỤ LỤC C

Tóm tắt phạm vi áp dụng trực tiếp của kết quả thử nghiệm đối với mẫu thử

- Phạm vi ứng dụng trực tiếp kết quả thử nghiệm vào thực tế được đưa ra để kiểm soát những thay đổi cho phép của sản phẩm thực so với mẫu thử đạt các chỉ tiêu chịu lửa theo thiết kế. Kết quả thử nghiệm chỉ có thể áp dụng cho các sản phẩm thực tế với phía tiếp xúc với lửa giống hệt với mẫu cửa đã được thử nghiệm và kích thước các khe hở giữa bộ phận tấm cánh cửa và khung cửa không lớn hơn so với mẫu cửa đã được thử nghiệm.

Có thể áp dụng các kết quả thử nghiệm về tính toàn vẹn cho các cửa có tất cả các chi tiết cấu tạo tương tự như các chi tiết cấu tạo của mẫu thử, kích thước khác với kích thước của các mẫu thử nhưng nằm trong các giới hạn sau:

- Mẫu cửa tầng trong thực tế có chiều cao bằng hoặc thấp hơn mẫu cửa đã được thử nghiệm.

- Mẫu cửa tầng tương tự có kích thước mở cửa hoặc chiều rộng lỗ mở trên tường gá lắp không vượt quá ± 30 % so với mẫu đã được thử nghiệm.

- Kết cấu gá đỡ cho cửa trong thực tế có khối lượng riêng không nhỏ hơn khối lượng riêng của kết cấu gá đỡ tiêu chuẩn ở trong phòng thí nghiệm và có chiều dày không nhỏ hơn kết cấu gá đỡ tiêu chuẩn ở trong phòng thí nghiệm.

D. Hình ảnh thực tế quá trình đốt

Ảnh 1: Mẫu thử tại thời điểm bắt đầu quá trình thí nghiệm

Ảnh 2: Mẫu thử tại phút thứ 5 của quá trình thí nghiệm

Ảnh 3: Mẫu thử tại phút thứ 45 của quá trình thí nghiệm

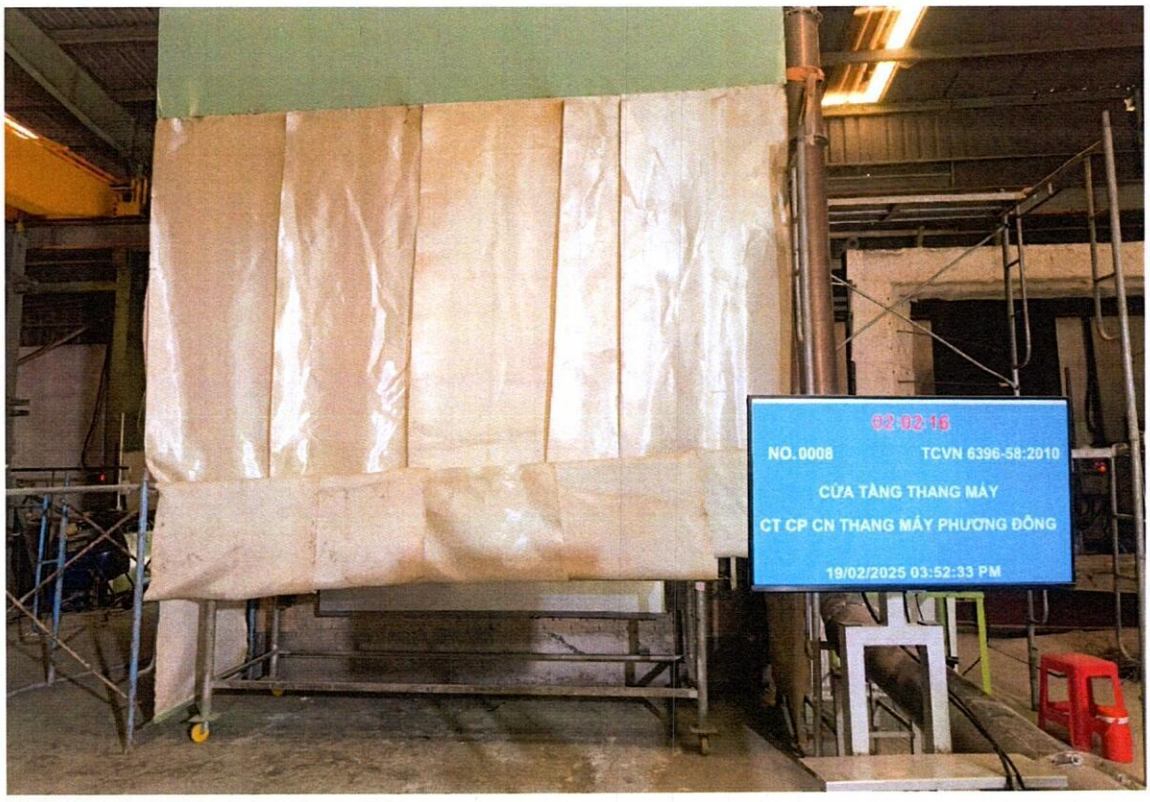

Ảnh 4: Mẫu thử tại phút thứ 122 của quá trình thử nghiệm